KSH

G*GRASS®

метално чекмедже

# NOVA PRO ONE

**По-малко части. По-малко усложнения.**
**По-голяма ефективност.**

Само 3 части
за едно чекмедже!

Бърз и лесен
монтаж!

Добавяне на елемент
за индивидуалност!

**MADE IN AUSTRIA**

**КСХ-Хаджидимитров ЕООД**
София 1839, кв. Враждебна,
ул. 3-та, № 4
02 943 45 34
office@obkov.com

Склад София
София 1839, кв. Враждебна,
ул. 3-та, № 4
02 943 45 34
office@obkov.com

Склад Варна
Варна 9009,
ул. „Нептун“ 8
+359 888 041 179
office@obkov.com

**www.obkov.com**

ОБЩ ПРЕГЛЕД

# Една система, много конфигурации

Основата на чекмеджето е в страницата H90. Към нея може да добавите колкото искате правоъгълни рейлинги без значение от височината. Може да добавите държачи за стъкло като просто ги закрепите между рейлинга и страницата или да съчетаете с две височини на вътрешни чекмеджета (H90 и H186).

**40 до 70 кг**
Товароносимост

**24 мм**
Широчина на страница

**3D**
Реглаж

**H90 мм**
Височина на страница

**Рейлинг. Рейлинг + стълко**
Допълнителни системи

**Бяло**
Покритие

**Soft-Close**
Затваряне с плавно

**Soft-Close Tipmatic**
Отваряне с пуш и плавно затваряне

# Nova Pro One
# Система чекмеджета

Nova Pro е една от най-добрите системи, доказана милиони пъти.


| | Описание | | Стр. |
|---|---|---|---|
| | Nova Pro One Ценови лист | | 4 |
| | Предимства и дизайн | | 8 |
| | Tipmatic Push - отваряне с натискане | | 12 |
| 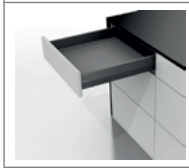 | **Nova Pro One Чекмедже H90**<br>• Практичното стандартно чекмедже за всяко приложение<br>• Интегрирано регулиране на височината и страната<br>• Правите страни и малката монтажна ширина осигуряват оптимално пространство | 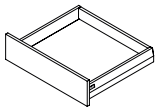 | 14 |
| | **Nova Pro One Чекмедже H90 с правоъгълен рейлинг**<br>• Правоъгълен рейлинг<br>• Адаптер за скрит монтаж на задния панел<br>• Интегрирано регулиране на височината и страната | 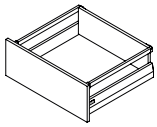 | 16 |
| | **Nova Pro One Crystal Чекмедже за стъкло, височина 66 mm**<br>• Адаптери за стъклени/други елементи<br>• Не е необходима обработка на елементите<br>• Широчина на елемент 6мм | 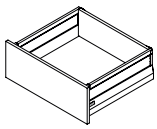 | 18 |
| | Nova Pro схема за плъзгачи (**Push to Open + Soft-Close**)<br>• Чертежи и размери за плъзгачи Tipmatic Soft-Close (**плавно с пуш**)<br>• Чертежи и размери за плъзгачи Soft-Close (само **плавно**) | | 20 |
| | **Панел за вътрешно чекмедже F8 за H90**<br>• Съчетан по цвят панел от алуминий<br>• Гладки страни осигуряват висококачествен външен вид<br>• Същите размери като стандартните чекмеджета (вътрешна дълбочина)<br>• За рязане по дължина | 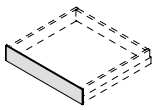 | 24 |
| | **Панел за вътрешно чекмедже F8 за H186 с правоъгълен парапет**<br>• Съчетан по цвят панел от алуминий<br>• Гладки страни осигуряват висококачествен външен вид<br>• Същите размери като стандартните чекмеджета (вътрешна дълбочина)<br>• За рязане по дължина | 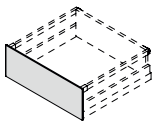 | 26 |
| | Nova Pro Помощни инструменти за монтаж | | 28 |
| | Nova Pro One Техническа информация, реглаж, инструкции за монтаж | | 29 |

KSH Hadzhidimitrov

G*GRASS

# NOVA PRO ONE ценови лист

## Nova Pro One H90 - Бяло

Информация за монтаж на стр.: 14-15; 22; 28-31

• Може да се добави Пуш с плавно

Чертеж

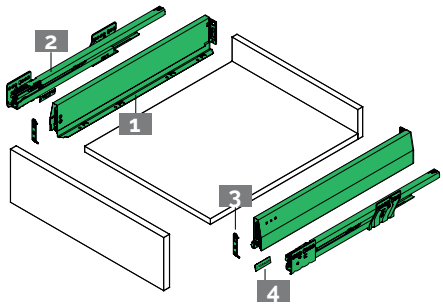


Описание

**Nova Pro Едно чекмедже H90 с плавно затваряне**
**Комплектът включва:**

1. 2 х страници на чекмеджето H90
2. 2 х плъзгачи (Soft-close)
3. 2х куки за монтаж с винтове за ПДЧ
4. 2х капачки за с логото на GRASS

| NL | Код | Товар. | Плавно | Цена | |
|---|---|---|---|---|---|
| 300 | **003-NPO.WH.FE.SC.H90.300.40.3D** | 40 кг. | Вградено | 67.22 лв | 34,37 € |
| 350 | **003-NPO.WH.FE.SC.H90.350.40.3D** | 40 кг. | Вградено | 67.87 лв | 34,71 € |
| 400 | **003-NPO.WH.FE.SC.H90.400.40.3D** | 40 кг. | Вградено | 68.54 лв | 35,05 € |
| 450 | **003-NPO.WH.FE.SC.H90.450.40.3D** | 40 кг. | Вградено | 69.24 лв | 35,41 € |
| 500 | **003-NPO.WH.FE.SC.H90.500.40.3D** | 40 кг. | Вградено | 69.91 лв | 35,75 € |
| 550 | **003-NPO.WH.FE.SC.H90.550.40.3D** | 40 кг. | Вградено | 81.36 лв | 41,60 € |
| 600 | **003-NPO.WH.FE.SC.H90.600.40.3D** | 40 кг. | Вградено | 93.53 лв | 47,83 € |
| 650 | **003-NPO.WH.FE.SC.H90.650.70.3D** | 70 кг. | Вградено | 139.80 лв | 71,49 € |

## Nova Pro One H90 + рейлинг - Бяло

Информация за монтаж на стр.: 16-17; 22; 28-31

• Може да се добави Пуш с плавно

Чертеж

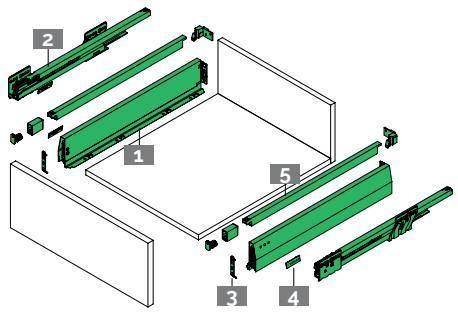


Описание

**Nova Pro Едно чекмедже H90 с плавно затваряне, с рейлинг**
**Комплектът включва:**

1. 2 х страници на чекмеджето H90
2. 2 х плъзгачи (Soft-close)
3. 2х куки за монтаж с винтове за ПДЧ
4. 2х капачки за с логото на GRASS
5. 1 х комплект рейлинг (правоъгълен рейлинг, скоби, капачки)

| NL | Код | Товар. | Плавно | Цена | |
|---|---|---|---|---|---|
| 300 | **003-NPO.WH.FE.SC.H90.300.40.3D.1R** | 40 кг. | Вградено | 80.65 лв | 41,24 € |
| 350 | **003-NPO.WH.FE.SC.H90.350.40.3D.1R** | 40 кг. | Вградено | 81.43 лв | 41,64 € |
| 400 | **003-NPO.WH.FE.SC.H90.400.40.3D.1R** | 40 кг. | Вградено | 82.24 лв | 42,05 € |
| 450 | **003-NPO.WH.FE.SC.H90.450.40.3D.1R** | 40 кг. | Вградено | 82.61 лв | 42,24 € |
| 500 | **003-NPO.WH.FE.SC.H90.500.40.3D.1R** | 40 кг. | Вградено | 83.89 лв | 42,24 € |
| 550 | **003-NPO.WH.FE.SC.H90.550.40.3D.1R** | 40 кг. | Вградено | 97.73 лв | 49,97 € |
| 600 | **003-NPO.WH.FE.SC.H90.600.40.3D.1R** | 40 кг. | Вградено | 112.41 лв | 57,48 € |
| 650 | **003-NPO.WH.FE.SC.H90.650.70.3D.1R** | 70 кг. | Вградено | 160.78 лв | 82,22 € |

### При монтаж на повече от 1 рейлинг се поръчва допълнително

**Nova Pro Правоъгълен рейлинг, монтаж с винтове, за дървен гръб. Комплект: Правоъгълен рейлинг, скоба, капачка**

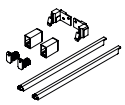

| NL | Бяло | Цена | |
|---|---|---|---|
| 300 | **003-F102103526** | 13.43 лв | 6,87 € |
| 350 | **003-F102103527** | 13.56 лв | 6,93 € |
| 400 | **003-F102103528** | 13.70 лв | 7,01€ |
| 450 | **003-F102103529** | 13.37 лв | 6,84 € |
| 500 | **003-F102103530** | 13.98 лв | 7,15 € |
| 550 | **003-F102103531** | 16.37 лв | 8,37 € |
| 600 | **003-F102103532** | 18.88 лв | 9,65 € |
| 650 | **003-F102103533** | 20.98 лв | 10,73 € |

# NOVA PRO ONE ценови лист

## Nova Pro One H186 + рейлинг и стъкло - Бяло

Информация за монтаж на стр.: 18-19; 22; 28-31

• Може да се добави Пуш с плавно

Чертеж

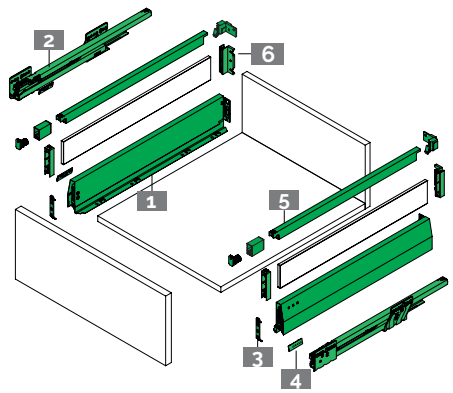


Описание

**Nova Pro Едно чекмедже H90 с плавно затваряне, с рейлинг + стъкло**
**Комплектът включва:**

1. 2 x страници на чекмеджето H90
2. 2 x плъзгачи (Soft-close)
3. 2x куки за монтаж с винтове за ПДЧ
4. 2x капачки за с логото на GRASS
5. 1 x комплект рейлинг (правоъгълен рейлинг, скоби, капачки)
6. 1 x Клипс държачи за стъкло

| NL | Код | Покритие: Бяло | Цена |
|---|---|---|---|
| 300 | **003-NPO.WH.FE.SC.H90.300.40.3D.1R + 003-F102133519** | | 96.65 лв 49,42 € |
| 350 | **003-NPO.WH.FE.SC.H90.350.40.3D.1R + 003-F102133519** | | 97.43 лв 49,82 € |
| 400 | **003-NPO.WH.FE.SC.H90.400.40.3D.1R + 003-F102133519** | | 98.24 лв 50,24 € |
| 450 | **003-NPO.WH.FE.SC.H90.450.40.3D.1R + 003-F102133519** | | 98.61 лв 50,42 € |
| 500 | **003-NPO.WH.FE.SC.H90.500.40.3D.1R + 003-F102133519** | | 99.89 лв 51,08 € |
| 550 | **003-NPO.WH.FE.SC.H90.550.40.3D.1R + 003-F102133519** | | 113.73 лв 58,16 € |
| 600 | **003-NPO.WH.FE.SC.H90.600.40.3D.1R + 003-F102133519** | | 128.41 лв 65,66 € |
| 650 | **003-NPO.WH.FE.SC.H90.650.70.3D.1R + 003-F102133519** | | 176.78 лв 90,40 € |

**В комплекта не са включени стъклата*

**Само при вече монтирано чекмедже Nova Pro One с рейлинг H186 може да добавите държачи за стъкло** (Тоест ако имате вече монтирано чекмедже и иската да добавите стъклен елемент)

**Държачи за стъкло x2**

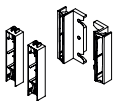

| Монтаж | Бяло | Цена |
|---|---|---|
| С винтове | **003-F102133519** | 16.00 лв 8,18 € |

**Пуш модулът се поставя на стандартни плъзгачи Nova Pro Soft-Close (плавно).**
**Резултатът е отваряне с пуш (механично отваряне с натискане на челото) и плавно затваряне**

## Nova Pro Tipmatic Soft-Close (Пуш с плавно)

Информация за монтаж на стр.: 20

Чертеж

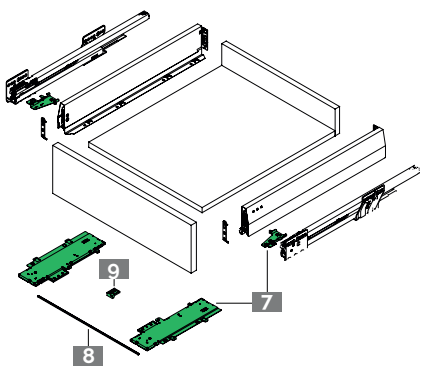


| Описание | Код | Цена |
|---|---|---|
| 7. Nova Pro Tipmatic Soft-close Комплект: Активатор, модул | **003-f102133706** | 44.09 лв 22,55 € |
| 8. Лост за синхронизация за Nova Pro Tipmatic Soft-close, за рязане по дължина<br>Дължина на синхронизиращия лост- 962мм | **003-f102109393** | 8.90 лв 4,55 € |
| 9. Планка/държач за синхронизиращия лост. Мин. дължина на шкафа 800 | **003-f102108021** | 0.90 лв 0,46 € |

# NOVA PRO ONE ценови лист

## NP One вътрешно чекмедже H90

Информация за монтаж на стр.: 24-25

• Може да се добави Пуш с плавно

Чертеж

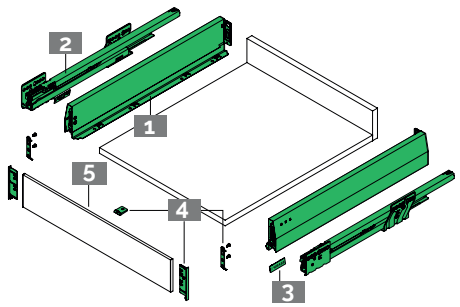


Описание

**Nova Pro One H90 бяло к-т за вътрешно чекмедже без чело**
**Комплектът включва:**

1. 2 х страници на чекмеджето H90
2. 2 х плъзгачи (Soft-close)
3. 2х капачки за с логото на GRASS
4. Аксесоари за вътрешно чекмедже H90 капачки, монтажни куки, държач за дъно
5. f8 Панел H90 за рязане по дължина - 1160 мм **(ПОРЧВА СЕ ОТДЕЛНО)**

| NL | Код | Покритие: Бяло | Товар. | Плавно | Цена | |
|---|---|---|---|---|---|---|
| 300 | **003-NPO.WH.FE.SC.H90.300.40.3D.IN** | | 40 кг. | Вградено | 72,06 лв | 36,85 € |
| 350 | **003-NPO.WH.FE.SC.H90.350.40.3D.IN** | | 40 кг. | Вградено | 72,91 лв | 37,28 € |
| 400 | **003-NPO.WH.FE.SC.H90.400.40.3D.IN** | | 40 кг. | Вградено | 73,57 лв | 37,62 € |
| 450 | **003-NPO.WH.FE.SC.H90.450.40.3D.IN** | | 40 кг. | Вградено | 74,20 лв | 37,94 € |
| 500 | **003-NPO.WH.FE.SC.H90.500.40.3D.IN** | | 40 кг. | Вградено | 74,87 лв | 38,28 € |
| 550 | **003-NPO.WH.FE.SC.H90.550.40.3D.IN** | | 40 кг. | Вградено | 85,70 лв | 43,82п€ |
| 600 | **003-NPO.WH.FE.SC.H90.600.40.3D.IN** | | 40 кг. | Вградено | 97,21 лв | 49,71 € |
| 650 | **003-NPO.WH.FE.SC.H90.650.70.3D.IN** | | 70 кг. | Вградено | 140,93 лв | 72,06€ |

### 5 f8 Панел H90 за рязане по дължина - 1160 мм

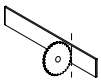

| L | Бяло | | Цена | |
|---|---|---|---|---|
| 1160 | **003-f102105357** | - | 53.00 лв | 27,10 € |

## NP One вътрешно чекмедже H186 с рейлинг

Информация за монтаж на стр.: 26-27

• Може да се добави Пуш с плавно

Чертеж

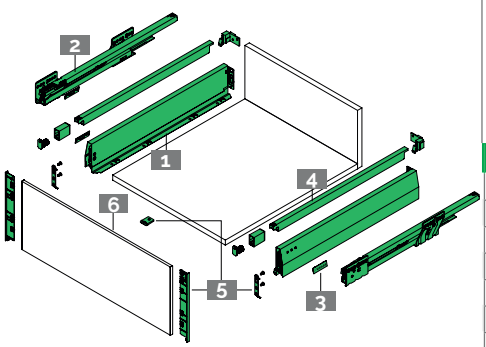


Описание

**Nova Pro One H90 бяло к-т за вътрешно чекмедже без чело**
**Комплектът включва:**

1. 2 х страници на чекмеджето H90
2. 2 х плъзгачи (Soft-close)
3. 2х капачки за с логото на GRASS
4. 1 х комплект рейлинг (правоъгълен рейлинг, скоби, капачки)
5. Аксесоари за вътрешно чекмедже H186 капачки, монтажни куки, държач за дъно
6. f8 Панел H186 за рязане по дължина - 1160 мм **(ПОРЧВА СЕ ОТДЕЛНО)**

| NL | Код | Покритие: Бяло | Товар. | Плавно | Цена | |
|---|---|---|---|---|---|---|
| 300 | **003-NPO.WH.FE.SC.H90.300.40.3D.IN** | | 40 кг. | Вградено | 93,07 лв | 47,59 € |
| 350 | **003-NPO.WH.FE.SC.H90.350.40.3D.IN** | | 40 кг. | Вградено | 93,80 лв | 47,96 € |
| 400 | **003-NPO.WH.FE.SC.H90.400.40.3D.IN** | | 40 кг. | Вградено | 94,58 лв | 48,36 € |
| 450 | **003-NPO.WH.FE.SC.H90.450.40.3D.IN** | | 40 кг. | Вградено | 94,90 лв | 48,53 € |
| 500 | **003-NPO.WH.FE.SC.H90.500.40.3D.IN** | | 40 кг. | Вградено | 96,13 лв | 49,16 € |
| 550 | **003-NPO.WH.FE.SC.H90.550.40.3D.IN** | | 40 кг. | Вградено | 109,22 лв | 55,85 € |
| 600 | **003-NPO.WH.FE.SC.H90.600.40.3D.IN** | | 40 кг. | Вградено | 123,12 лв | 62,96 € |
| 650 | **003-NPO.WH.FE.SC.H90.650.70.3D.IN** | | 70 кг. | Вградено | 168,83 лв | 86,33 € |

### 6 f8 Панел H186 за рязане по дължина - 1160мм

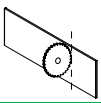

| L | Бяло | | Цена | |
|---|---|---|---|---|
| 1160 | **003-f102105358** | - | 87.44 лв | 44,71 € |

## Държач/Заключване за вътрешно чекмедже

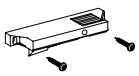

**Захващане за вътрешно чекмедже**
**Комплект за захващане на вътрешно чекмедже и винтове с диаметър. 3,5 х 15 мм (х2)**

| Бяло | Антрацит | Сиво | Цена |
|---|---|---|---|
| **003-F102132043** | **003-F102109714** | **003-F102132042** | 29.80 лв 15,24 € |

# NOVA PRO ONE ценови лист

## Допълнително укрепване за високо чело

- Подобрява стабилността на високите фронтове
- Може да се използва с Nova Pro
- Scala/One правоъгълни рейлинги 14 x 25
- Може да се използва с Nova Pro One H90; Scala H90/H122/H186/H250

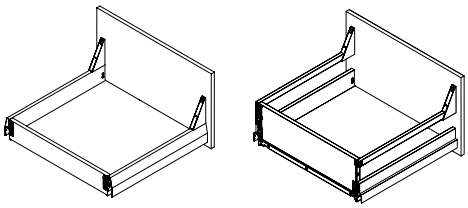

| Код | Цена |
|---|---|
| 003-F102133697516 | 24.40 лв 12,48 € |

## Допълнителен държач за чело към под за вътрешно чекмедже

- За широки чекмеджета
- Подходяща за ширина на шкафа
  От 600 до 800 мм:
  1 брой (Nova Pro),
  От 800 до 1200 мм:
  2 броя (Nova Pro)

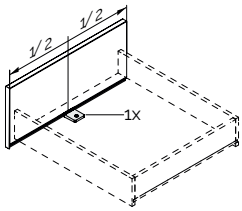

Модул = 600 - 800 mm

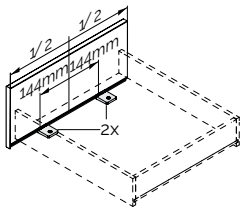

Модул = 800 - 1200 mm

| Продукт | Код | Цена |
|---|---|---|
| Шаблон за разпробиване | 003-**F146**101**347** | 1.44 лв 0,74 € |

# Nova Pro помощни инструменти за монтаж

## Шаблон за разпробиване на шкаф за плъзгач Nova Pro

- За използване със свредло за разпробиване **F146035692**

| Продукт | Код | Цена |
|---|---|---|
| Шаблон за разпробиване | **003-f146**101**346** | 23.00 лв 11,76 € |

## Комплект шаблони за разпробиване на чело Nova Pro

- За прецизно централно пробиване на отвори за монтажни куки Nova Pro

| За продукт | Код | Цена |
|---|---|---|
| Nova Pro Scala H90<br>Nova Pro Scala H122<br>Nova Pro One H90 | **003-f146**092**050** | 39.50 лв 20,20 € |

## Свредло за разпробиване по шаблон

- Свредлото се използва за предварително пробиванедупки за винтове за ПДЧ

| Диаметър | Код | Цена |
|---|---|---|
| 3.5 mm | **003-f146**035**692** | 117.68 лв 60,18 € |

NOVA PRO ХАРАКТЕРИСТИКИ

# Тех. Характеристики

Система тествана милиони пъти!

## Soft-Close

Soft-Close механизма, осигурява плавно и безшумно затваряне.

## Om 40 go 70 kг. товароносимост.

NP предлага повишена товароносимост, което позволява да се поставят по-тежки предмети и да предоставяте мебели, които издържат на ежедневната употреба.

## Надеждност - за целия живот на мебелите.

Обикновено държим мебелите си около десет години, а кухните - до двадесет. Можете да очаквате, че Nova pro One ще функционира перфектно от първия до последния ден.

## 3D реглаж.

Чрез интегрираната технология за 3D регулиране, челата могат да бъдат подравнени с милиметрова прецизност.

## Изцяло метален

Nova Pro One е изцяло метален. Без пластмасови елементи.

## Съвместима с всички системи за отваряне.

С Tipmatic Soft-close (push) и Sensomatic (електрическо) има решение за всяка жилищна площ: механично, електрическо или комбинирано.

## Компактна гама за максимална ефективност и минимално усложнение.

Новата система от чекмеджета е в състояние да отговори на всички изисквания на съвременното мебелно производство само с три варианта.

ВАРИАНТИ

# 3 варианта отговарят на всички изисквания на модерния дизайн.

H90

H90 страна на чекмеджето

H90 рейлинг

H90 страна на чекмеджето + правоъгълен рейлинг

H189 стъкло

H90 страна на чекмеджето + правоъгълен рейлинг със стъклени държачи, които могат да се монтират допълнително

## Пълна синхронизация

Пълната синхоранизация означава, че релсите на двата плъзгача се движат в синхрон без релсите да се удрат една в друга. Това предотвъртява усукването на много широки чекмеджета, като умекотява и обезшумява движението.

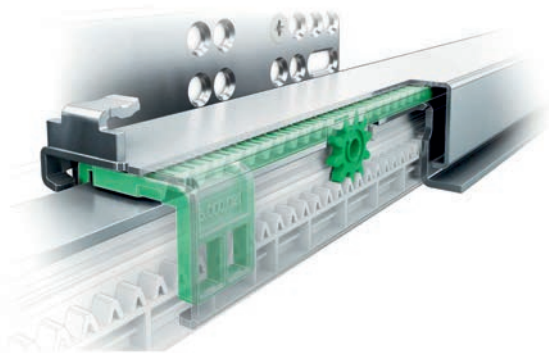

## Само 3 компонента за сглобяването на 1 чекмедже

Страници

+

Плъзгачи

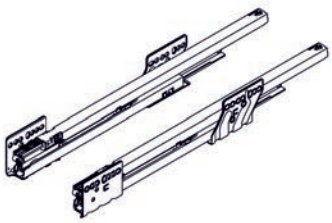

+

Монтажна кука

ЦВЕТОВЕ

# Nova Pro One предлага прахови покрития с нов ефект за по-добра защита.

*Цветовата палитра на Nova Pro поставя нови стандарти по отношение на екологичните съображения. Чрез използването на екологично чисти високоефективни прахове и енергоспестяваща технология всяко отделно чекмедже осигурява по-голяма устойчивост. Всички повърхности на GRASS изпълняват и защитна функция- устойчиви на надраскване и на битови химикали.

# Покрития

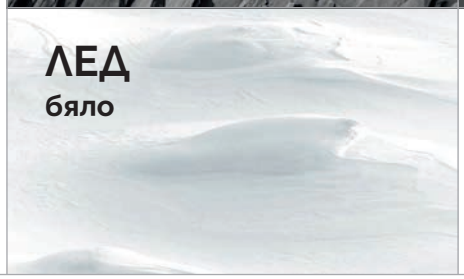

КЛИПС

# Елегантно. Със или без клипс за брандиране.

Дизайнът на NovaPro One позволява
да го използвате с или без клипс за брандиране.

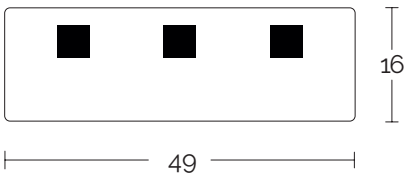

NOVA PRO ЕЛЕМЕНТИ

# Стъклен елемент

Надстройката от стъкло на Nova Pro One може лесно да се монтира допълнително: просто я закрепете между страната на чекмеджето и рейлинга - без нужда от инструменти.

Дизайн

## Дизайн, който пречупва светлината

Дизайнът чекмеджето съзнателно играе със светлината. Наклонената под ъгъл повърхност служи като светлоотразител, който пречупва светлината и създава чудесен нов вид.

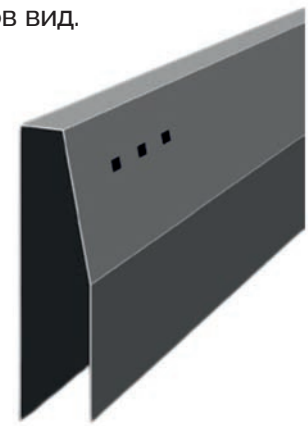

ВЪТРЕШНО ЧЕКМЕДЖЕ

## F8 панели за вътрешни чекмеджета.

Независимо дали ще изберете панела за H90 или високия панел за H186 (с рейлинг) тези елегантни панели ще паснат идеално в Nova Pro One.

F8 Панелите за вграждане се съчетават идеално с покритието на страниците. Като допълнително предимство панелите се монтират лесно.

СИСТЕМИ ЗА ОТВАРЯНЕ

# Push-to-open

Отварянето чрез леко натискане и нежното плавно затваряне са оптимално съчетани в Tipmatic Soft-close.

TIPMATIC SOFT-CLOSE

## Едно устройство.
## Всички теглови класове.

За разлика от други системи, Tipmatic Soft-close се справя с всички приложения за отрваряне с Push - независимо от теглото и размера на мебелния фронт.
Това е възможно благодарение на тристепенната регулируема сила на отваряне, която перфектно адаптира движението към съответното приложение.

## Голяма зона на активиране.

Голямата зона на активиране гарантира най-висок комфорт при работа + синхронизация лост, който се щраква в Tipmatic директно отляво и отдясно.

*Графиката показва зоната на активиране с лоста за синхронизация и предна фуга от 2,5 мм.

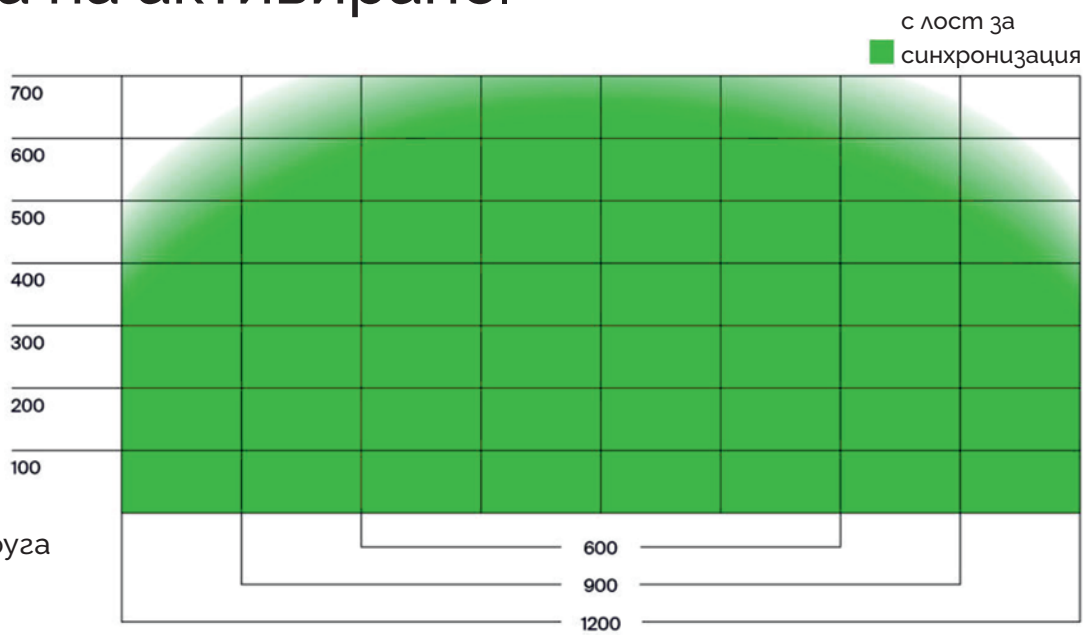

KSH Hadzhidimitrov

G*GRASS

## Механично отваряне.

Отваряне с натискане и плавно затваряне без електроника.

## 3-степенно регулиране на силата на отваряне.

Едно устройство за отваряне (push-to-open) за всички приложения, независимо от теглото и размера на мебелния фронт.

## Голяма зона на активиране.

Чрез добавянето на синхронизиращ лост е възможно безпогрешно активиране в почти цялата предна част.

## Малка предна фуга от 2,5 мм.

Регулиране на дълбочината без инструменти.
Диапазон на регулиране -1/+3 мм..

## Лесен монтаж на Tipmatic.

Tipmatic просто се закрепва към плъзгащата система и може да се монтира допълнително по всяко време.

## Не е необходима механична обработка на долния панел.

Плоският дизайн на отварящия модул елиминира нуждата от механична обработка на долния панел.

## Интелигентно решение.

Модулът Tipmatic Soft-close се закрепва към стандартната плъзгаща система и може лесно да се дооборудва. Заедно с интегрираното регулиране на дълбочината и регулируемата сила на отваряне това намалява сложността за съхранение. Звучи просто и е така.

# Nova Pro H90 (индивидуални елементи и схеми)

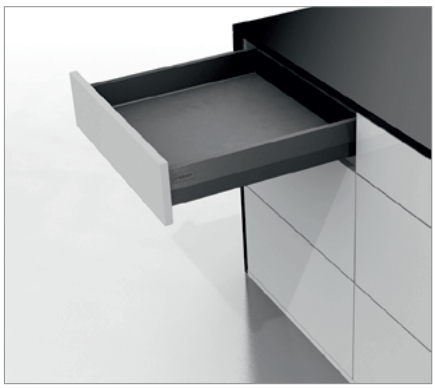

Практичното стандартно чекмедже за всяко приложение
- Интегрирано регулиране на височината и страната
- Правите вътрешни повърхности и малката монтажна ширина осигуряват оптимално използване на пространството- Здрава конструкция и висока степен на стабилност
- Монтаж и демонтаж на предната част без инструменти
- Еднаква ширина на долния и задния панел
- Не е необходимо да се обработва долният панел
- Същите монтажни размери като на Nova Pro Scala- Съвместимост с аксесоарите на Nova Pro Scala

**Важно:**
- Препоръчва се съединител за челото и дъното за модул 800 mm и повече (вж. стр. 7)

## ИНФОРМАЦИЯ ЗА ПОРЪЧКА

**1 Nova Pro One Страници H90**
**Части**

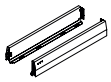

| | Бяло | Бяло | |
|---|---|---|---|
| NL | Ляв | Десен | |
| 270 | **003-f100133548** | **003-f100133549** | |
| 300 | **003-f100133551** | **003-f100133552** | |
| 350 | **003-f100133554** | **003-f100133555** | |
| 400 | **003-f100133557** | **003-f100133558** | |
| 450 | **003-f100133560** | **003-f100133561** | |
| 500 | **003-f100133563** | **003-f100133564** | |
| 550 | **003-f100133566** | **003-f100133567** | |
| 600 | **003-f100133569** | **003-f100133570** | |
| 650 | **003-f100133572** | **003-f100133573** | |

**2 Монтажна кука**
**Части**

| BLA | Монтаж | Код |
|---|---|---|
| 32/50 | Винтове | **003-f102021855** |

**3 Nova Pro One Капачка**
**Части**

| Дизайн | Бяло | | |
|---|---|---|---|
| GRASS лого | **003-f102133595** | | |

**Nova Pro One Правоъгълен рейлинг, монтаж с винтове, за дървен гръб**
**страница 16**

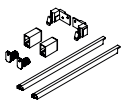

**Nova Pro One държач за стъкло за дървен гръб**
**страница 18**

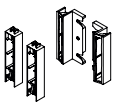

**Nova Pro Допълнително укрепване за високо чело**
**страница 7**

| Монтаж | Бяло | Антрацит | |
|---|---|---|---|
| Върху станица или рейлинг | **003-F102133697** | | |

**Nova Pro Плъзгачи**
**страница 20**

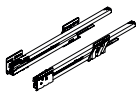

**Nova Pro Tipmatic Soft-Close модул**
**страница 22**

**- За по лесна поръчка, използвайте кодовете от ценови лист стр. 4**

## ПРЕПРАТКИ КЪМ СТРАНИЦИ


| | | | | | |
|---|---|---|---|---|---|
| Съдържание | 02 | Системи чекмеджета | 14 | Инструменти за монтаж | 28 |
| Ценови лист | 04 | Плъзгачи/плавно/пуш | 20 | Техническа информация | 29 |
| Предимства и дизайн | 08 | Вътрешно чекмедже | 24 | | |

# Nova Pro H90

## ИНФОРМАЦИЯ ЗА МОНТАЖ

Всички размери са в милиметри

### Размери за монтаж на лицевия панел

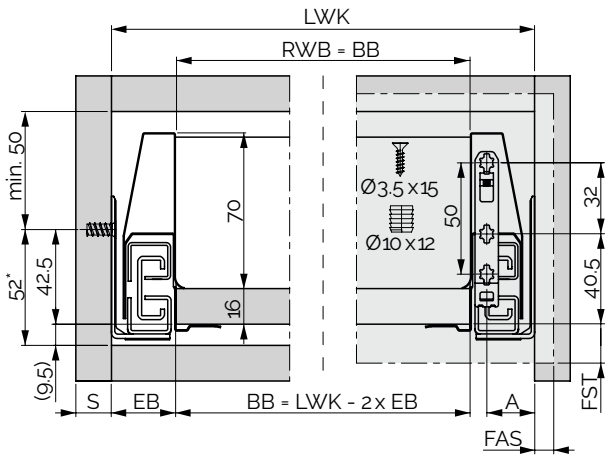


* Препоръка/минимален размер: 49,5 мм/ за Tipmatic Soft-close: 58 мм

### Монтажни размери за гръб

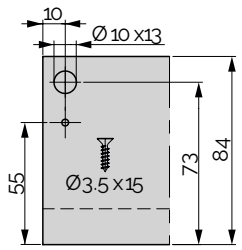


### Размери за рязане на 16 мм ПДЧ

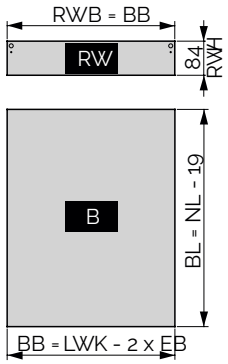


### Плъзгач

| | | |
|---|---|---|
| S | 16/19 | |
| EB | 29 | |
| A | 21.5 | |

### Чертеж

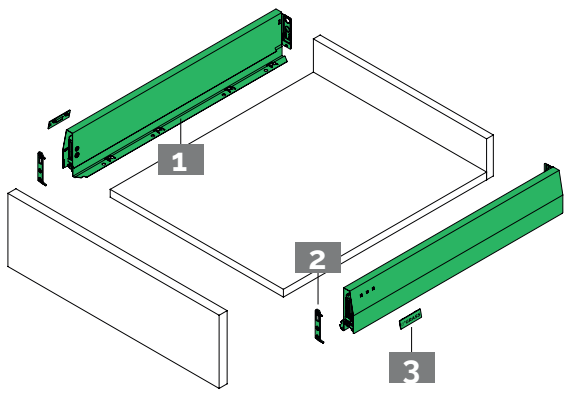


## Легенда

| | |
|---|---|
| B | Дъно |
| BB | Ширина на Дъно |
| BL | Дължина на Дъно |
| BLA | Разстояние между отворите за пробиване |
| EB | Широчина за монтаж |
| FAS | Предно покритие, странично |
| FST | Преден отвор |
| LWK | Вътрешна ширина на шкафа |
| NL | Номинална дължина |
| RW | Гръб |
| RWB | Ширина на Гръб |
| RWH | Височина на Гръб |

# Nova Pro H90 рейлинг

- Правоъгълен рейлинг с хармоничен дизайн
- Адаптер за скрит монтаж на задния панел
- Интегрирано регулиране на височината и страната- Регулиране на ъгъла на наклона чрез рейлинга
- Правите вътрешни повърхности и малката монтажна ширина осигуряват оптимално използване на пространството- Монтаж и демонтаж на предната част без инструменти
- Основата и задният панел са с еднаква ширина
- Не е необходима работа по основата
- Същите монтажни размери като на Nova Pro Scala
- Съвместимост с аксесоарите на Nova Pro Scala

**Важно:**
- Препоръчва се съединител за челото и дъното за модул 800 mm и повече (вж. стр. 7)

## ИНФОРМАЦИЯ ЗА ПОРЪЧКА

### 1 Nova Pro One Страници H90 Части

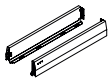

| NL | Бяло Ляв | Бяло Десен | |
|---|---|---|---|
| 270 | **003-f100133548** | **003-f100133549** | |
| 300 | **003-f100133551** | **003-f100133552** | |
| 350 | **003-f100133554** | **003-f100133555** | |
| 400 | **003-f100133557** | **003-f100133558** | |
| 450 | **003-f100133560** | **003-f100133561** | |
| 500 | **003-f100133563** | **003-f100133564** | |
| 550 | **003-f100133566** | **003-f100133567** | |
| 600 | **003-f100133569** | **003-f100133570** | |
| 650 | **003-f100133572** | **003-f100133573** | |

### 2 Nova Pro Правоъгълен рейлинг, монтаж с винтове, за дървен гръбКомплект: Правоъгълен рейлинг, скоба, капачка

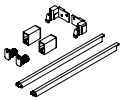

| NL | Бяло | Антрацит | |
|---|---|---|---|
| 270 | **003-F102103525** | | |
| 300 | **003-F102103526** | | |
| 350 | **003-F102103527** | | |
| 400 | **003-F102103528** | | |
| 450 | **003-F102103529** | | |
| 500 | **003-F102103530** | | |
| 550 | **003-F102103531** | | |
| 600 | **003-F102103532** | | |
| 650 | **003-F102103533** | | |

### Nova Pro One държач за стъкло за дървен гръб страница 18

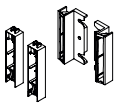

### Nova Pro Допълнително укрепване за високо чело страница 7

| Монтаж | Бяло | Антрацит | |
|---|---|---|---|
| Върху станица или рейлинг | **003-F102133697** | | |

### 3 Монтажна кука Части

| BLA | Монтаж | Код |
|---|---|---|
| 32/50 | Винтове | **003-f102021855** |

### 4 Nova Pro One Капачка Части

| Дизайн | Бяло | | |
|---|---|---|---|
| GRASS лого | **003-f102133595** | | |

**- За по лесна поръчка, използвайте кодовете от ценови лист стр. 4**

### Nova Pro Плъзгачи страница 20

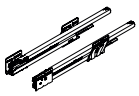

### Nova Pro Tipmatic Soft-Close модул страница 22

## ПРЕПРАТКИ КЪМ СТРАНИЦИ


| | | | | | |
|---|---|---|---|---|---|
| Съдържание | 02 | Системи чекмеджета | 14 | Инструменти за монтаж | 28 |
| Ценови лист | 04 | Плъзгачи/плавно/пуш | 20 | Техническа информация | 29 |
| Предимства и дизайн | 08 | Вътрешно чекмедже | 24 | | |

# Nova Pro H90 рейлинг

## ИНФОРМАЦИЯ ЗА МОНТАЖ

Всички размери са в милиметри

### Размери за монтаж на лицевия панел

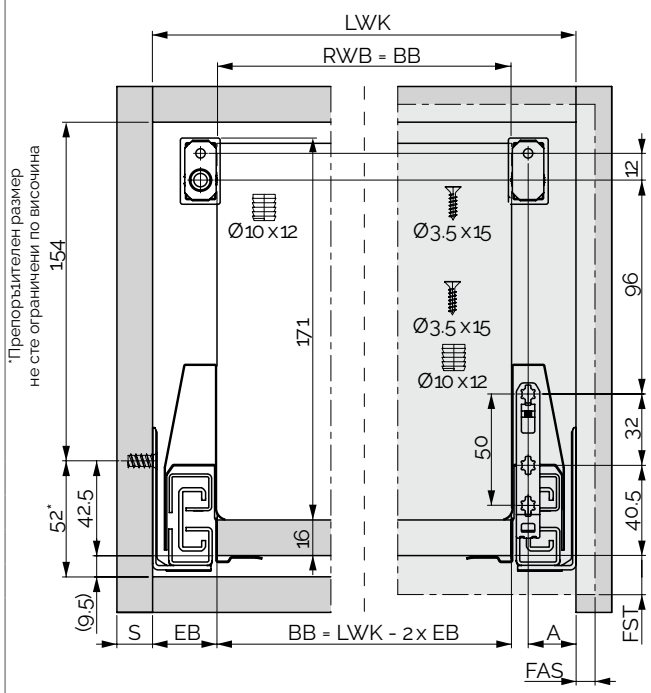


Препоръка/минимален размер: 49,5 мм/ за Tipmatic Soft-close: 58 мм

### Монтажни размери за гръб

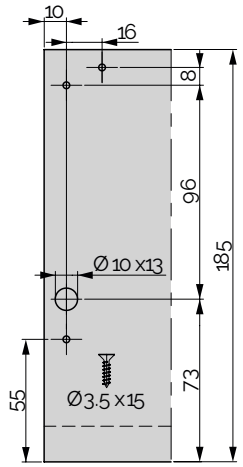


### Размери за рязане на 16 мм ПДЧ

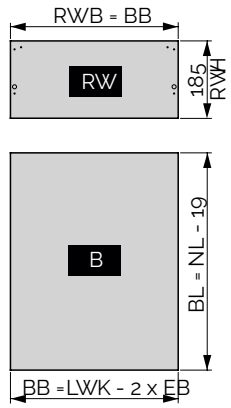


### Плъзгач

| | | |
|---|---|---|
| S | 16/19 | |
| EB | 29 | |
| A | 21.5 | |

### Чертеж

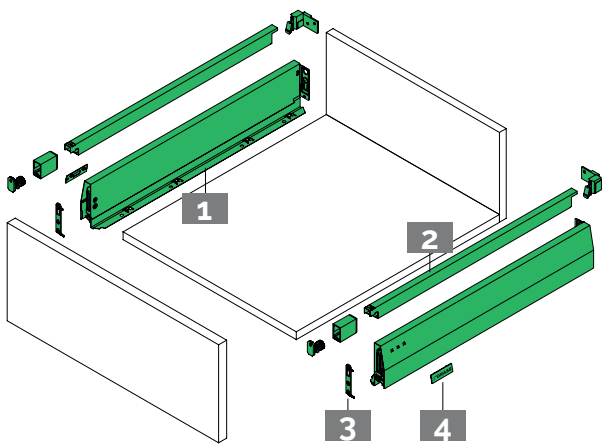


## Легенда

| | | | | | |
|---|---|---|---|---|---|
| B | Дъно | EB | Широчина за монтаж | NL | Номинална дължина |
| BB | Ширина на Дъно | FAS | Предно покритие, странично | RW | Гръб |
| BL | Дължина на Дъно | FST | Преден отвор | RWB | Ширина на Гръб |
| BLA | Разстояние между отворите за пробиване | LWK | Вътрешна ширина на шкафа | RWH | Височина на Гръб |

# Nova Pro H90 рейлинг с държачи за стъкло

- Чекмедже за релси с модулни адаптери за вмъкване на елементи
- Не е необходимо да се обработват елементите
- Адаптери с хармоничен дизайн за плъзгащи се елементи
- Интегрирано регулиране на височината и страната
- Регулиране на ъгъла на наклона чрез рейлинга
- Правите вътрешни повърхности и малката монтажна ширина осигуряват оптимално използване на пространството
- Монтаж и демонтаж на предната част без инструменти
- Еднаква ширина на долния и задния панел
- Не е необходимо да се обработва долният панел
- Същите монтажни размери като на Nova Pro Scala
- Съвместимост с аксесоарите на Nova Pro ScalaИзвестие

**Важно:**
- Препоръчва се съединител за челото и дъното за модул 800 mm и повече (вж. стр. 7)

## ИНФОРМАЦИЯ ЗА ПОРЪЧКА

### 1 Nova Pro One Страници H90 Части

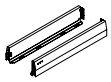

| NL | Бяло Ляв | Бяло Десен | |
|---|---|---|---|
| 270 | **003-f100133548** | **003-f100133549** | |
| 300 | **003-f100133551** | **003-f100133552** | |
| 350 | **003-f100133554** | **003-f100133555** | |
| 400 | **003-f100133557** | **003-f100133558** | |
| 450 | **003-f100133560** | **003-f100133561** | |
| 500 | **003-f100133563** | **003-f100133564** | |
| 550 | **003-f100133566** | **003-f100133567** | |
| 600 | **003-f100133569** | **003-f100133570** | |
| 650 | **003-f100133572** | **003-f100133573** | |

### 2 Nova Pro Правоъгълен рейлинг, монтаж с винтове, за дървен гръбКомплект: Правоъгълен рейлинг, скоба, капачка

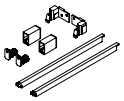

| NL | Бяло | Антрацит | |
|---|---|---|---|
| 270 | **003-F102103525** | | |
| 300 | **003-F102103526** | | |
| 350 | **003-F102103527** | | |
| 400 | **003-F102103528** | | |
| 450 | **003-F102103529** | | |
| 500 | **003-F102103530** | | |
| 550 | **003-F102103531** | | |
| 600 | **003-F102103532** | | |
| 650 | **003-F102103533** | | |

### 3 Държачи за стъкло x2

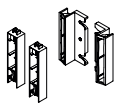

| Монтаж | Бяло | Антрацит | |
|---|---|---|---|
| С винтове | **003-F102133519** | | |

### Nova Pro Допълнително укрепване за високо чело страница 30

| Монтаж | Бяло | Антрацит | |
|---|---|---|---|
| Върху станица или рейлинг | **003-F102133697** | | |

### 4 Монтажна кука Части

| BLA | Монтаж | Код |
|---|---|---|
| 32/50 | Винтове | **003-f102021855** |

### 5 Nova Pro One Капачка Части

| Дизайн | Бяло | | |
|---|---|---|---|
| GRASS лого | **003-f102133595** | | |

**- За по лесна поръчка, използвайте кодовете от ценови лист стр. 4**

### Nova Pro Плъзгачи страница 20

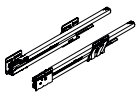

### Nova Pro Tipmatic Soft-Close модул страница 22

## ПРЕПРАТКИ КЪМ СТРАНИЦИ


| | | | | | |
|---|---|---|---|---|---|
| Съдържание | 02 | Системи чекмеджета | 14 | Инструменти за монтаж | 28 |
| Ценови лист | 04 | Плъзгачи/плавно/пуш | 20 | Техническа информация | 29 |
| Предимства и дизайн | 08 | Вътрешно чекмедже | 24 | | |

# Nova Pro H90 рейлинг със стъкло

## ИНФОРМАЦИЯ ЗА МОНТАЖ

Всички размери са в милиметри

### Размери за монтаж на лицевия панел

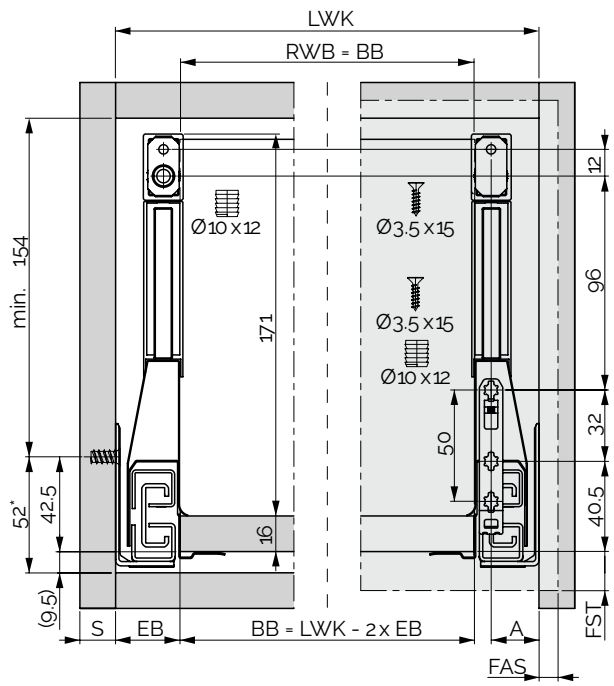


Препоръка/минимален размер: 49,5 мм/ за Tipmatic Soft-close: 58 мм

### Монтажни размери за гръб

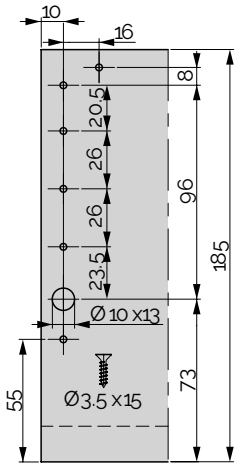


### Размери за рязане на 16 мм ПДЧ

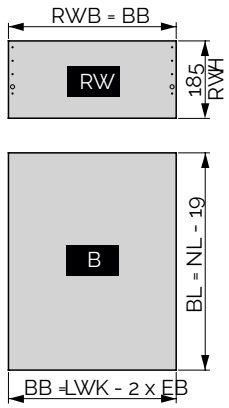


### Плъзгач

| | | |
|---|---|---|
| S | 16/19 | |
| EB | 29 | |
| A | 21.5 | |

### Размери за рязане на стк. елемент

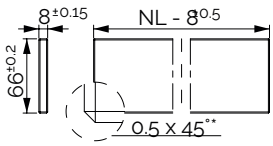


Стъклен елемент

### Чертеж

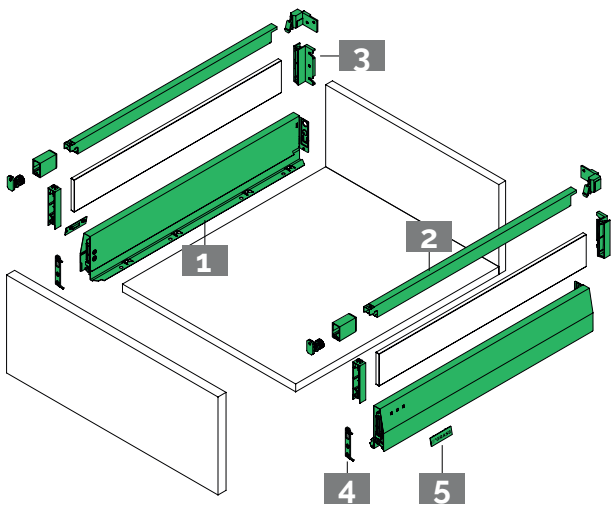


## Легенда

| | |
|---|---|
| B | Дъно |
| BB | Ширина на Дъно |
| BL | Дължина на Дъно |
| BLA | Разстояние между отворите за пробиване |
| EB | Широчина за монтаж |
| FAS | Предно покритие, странично |
| FST | Преден отвор |
| LWK | Вътрешна ширина на шкафа |
| NL | Номинална дължина |
| RW | Гръб |
| RWB | Ширина на Гръб |
| RWH | Височина на Гръб |

# Nova Pro Soft-Close водач

- Система за плавно затваряне
- Ограничител за спиране
- Максимална стабилност
- Подходящ за всички чекмеджета Nova Pro
- Пълна синхронизация на водачите гарантира, че чекмеджето не се усуква и се движи плавно без прищракване

## ИНФОРМАЦИЯ ЗА ПОРЪЧКА

**1** **Nova Pro плъзгач 40 кг**

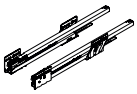

| NL | | 40 kg Ляв | 40 kg Десен | |
|---|---|---|---|---|
| 270 | | **003-f101**108**262** | **003f101**108**263** | |
| 300 | | **003f101**108**265** | **003f101**108**266** | |
| 350 | | **003f101**108**268** | **003f101**108**269** | |
| 400 | | **003f101**108**271** | **003f101**108**272** | |
| 450 | | **003f101**108**274** | **003f101**108**275** | |
| 500 | | **003f101**108**277** | **003f101**108**278** | |
| 550 | | **003f101**108**280** | **003f101**108**281** | |
| 600 | | **003f101**108**283** | **003f101**108**284** | |

**1** **Nova Pro плъзгач 70 кг**

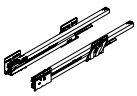

| NL | | 70 kg Ляв | 70 kg Десен | |
|---|---|---|---|---|
| 650 | | **f101**108**298** | **f101**108**299** | |

**- За по лесна поръчка, използвайте кодовете от ценови лист стр. 4**

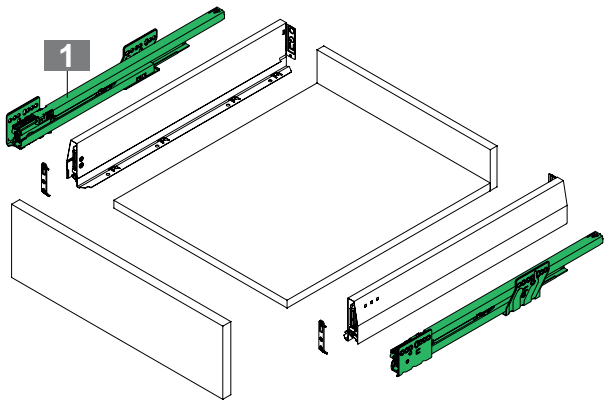


## ПРЕПРАТКИ КЪМ СТРАНИЦИ


| | | | | | |
|---|---|---|---|---|---|
| Съдържание | 02 | Системи чекмеджета | 14 | Инструменти за монтаж | 28 |
| Ценови лист | 04 | Плъзгачи/плавно/пуш | 20 | Техническа информация | 29 |
| Предимства и дизайн | 08 | Вътрешно чекмедже | 24 | | |

# Nova Pro Soft-Close водач

## ИНФОРМАЦИЯ ЗА МОНТАЖ

Всички размери са в милиметри

### Монтажни размери за плъзгач

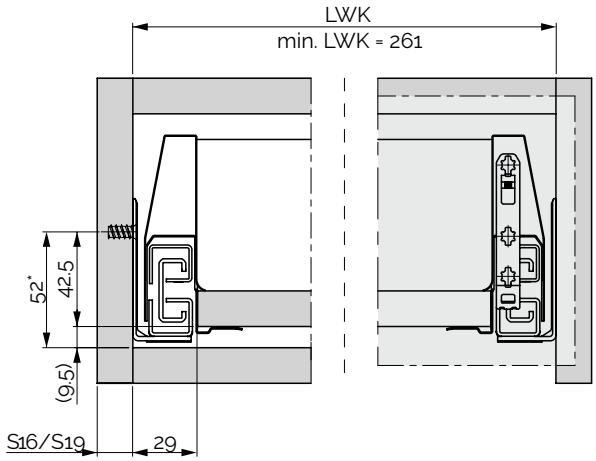


Препоръка/минимален размер: 49,5 мм/ за Tipmatic Soft-close: 58 мм

### Позиции на закрепване за плъзгач с пълно изтегляне

Евровинт Ø 6 x 13 mm

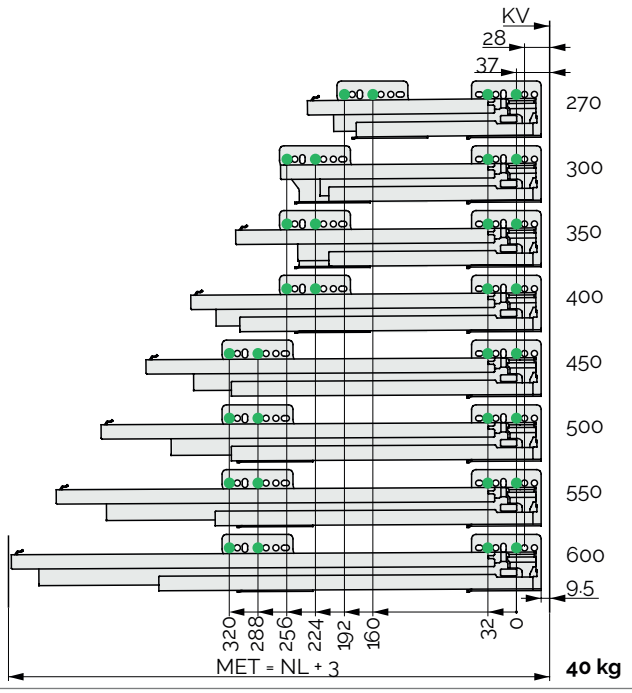


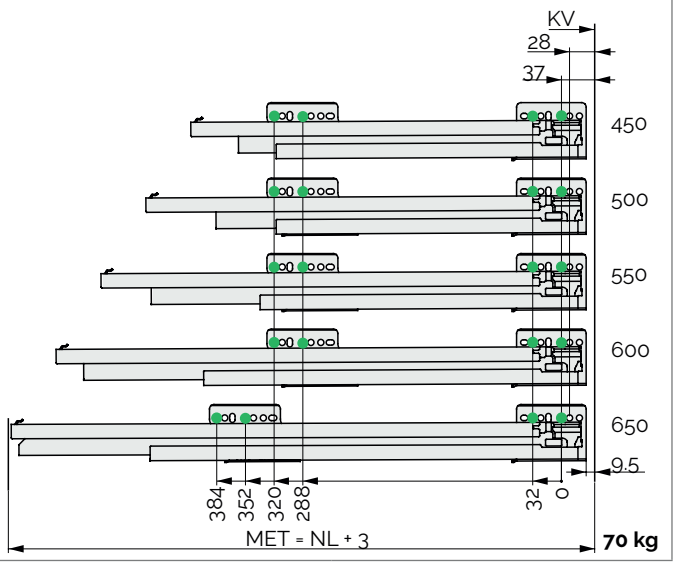


## Легенда

| | | | | | |
|---|---|---|---|---|---|
| KV | Преден ръб на шкафа | S | Дебелина на страничната стена | | |
| LWK | Вътрешна ширина на шкафа | | | | |
| MET | Минимална дълбочина на монтаж | | | | |
| NL | Номинална дължина | | | | |

# Nova Pro Tipmatic Soft-Close модул (пуш с плавно)

- Механична система за отваряне за с натискане
- Комбинира функцията Tipmatic с плавно Soft-close
- Лесен монтаж на модула Tipmatic Soft-close
- Може да се използва за плъзгачи с пълно изтегляне Nova Pro Soft-close
- Едно устройство за всички номинални дължини и теглови класове
- Тристепенно регулиране на силата на отваряне
- Голяма зона на задействане чрез синхронизиращ лост

**Важно:**
- Монтажна ширина 29 mm
- Вижте размерите

**- За по лесна поръчка, използвайте кодовете от ценови лист стр. 4**

## ИНФОРМАЦИЯ ЗА ПОРЪЧКА

**1** **Nova Pro плъзгач 40 кг**

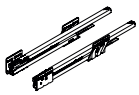

| NL | | 40 kg Ляв | 40 kg Десен | |
|---|---|---|---|---|
| 270 | | **f101**108**262** | **f101**108**263** | |
| 300 | | **f101**108**265** | **f101**108**266** | |
| 350 | | **f101**108**268** | **f101**108**269** | |
| 400 | | **f101**108**271** | **f101**108**272** | |
| 450 | | **f101**108**274** | **f101**108**275** | |
| 500 | | **f101**108**277** | **f101**108**278** | |
| 550 | | **f101**108**280** | **f101**108**281** | |
| 600 | | **f101**108**283** | **f101**108**284** | |

**1** **Nova Pro плъзгач 70 кг**

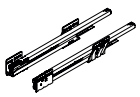

| NL | | 70 kg Ляв | 70 kg Десен | |
|---|---|---|---|---|
| 650 | | **f101**108**298** | **f101**108**299** | |

| Чертеж | Описание | Код | |
|---|---|---|---|
| 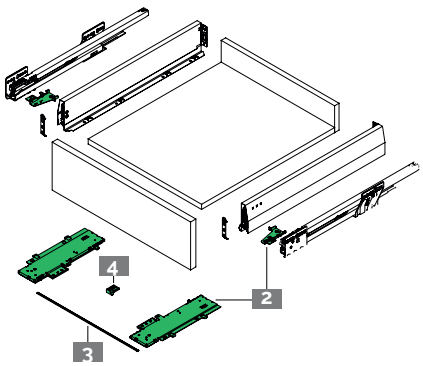 | **2** **Nova Pro Tipmatic Soft-close Комплект: Активатор, модул** | **003-f102**133**706** | |
| | **3** **Пръчка за синхронизация за Nova ProTipmatic Soft-close, за рязане по дължина** Дължина на синхронизиращия лост- 962 | **003-f102**109**393** | |
| | **4** **Планка/държач за синхронизиращия лост. Мин. ширина на шкафа 800** | **003-f102**108**021** | |

## ПРЕПРАТКИ КЪМ СТРАНИЦИ


| | | | | | |
|---|---|---|---|---|---|
| Съдържание | 02 | Системи чекмеджета | 14 | Инструменти за монтаж | 28 |
| Ценови лист | 04 | Плъзгачи/плавно/пуш | 20 | Техническа информация | 29 |
| Предимства и дизайн | 08 | Вътрешно чекмедже | 24 | | |

# Nova Pro Tipmatic Soft-Close модул (пуш с плавно)

## ИНФОРМАЦИЯ ЗА МОНТАЖ

Всички размери са в милиметри

### Монтажни размери за плъзгач

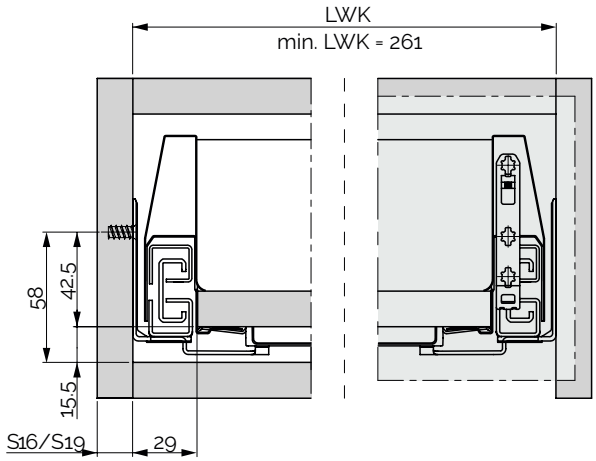


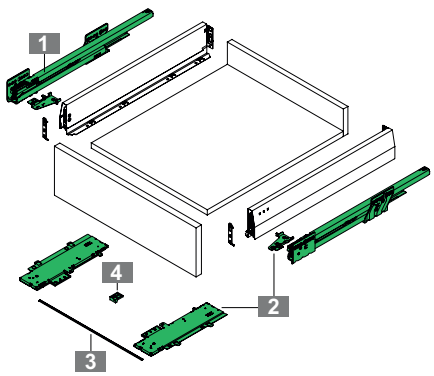


### Размери на рязане за синхронизиращия лост

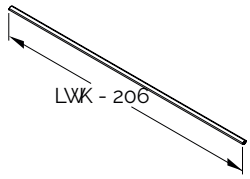


### Минимално предно разстояние

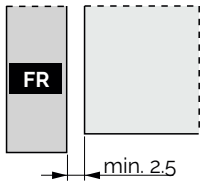


### Позиции на закрепване за плъзгач с пълно изтегляне

Евровинт Ø 6 x 13 mm

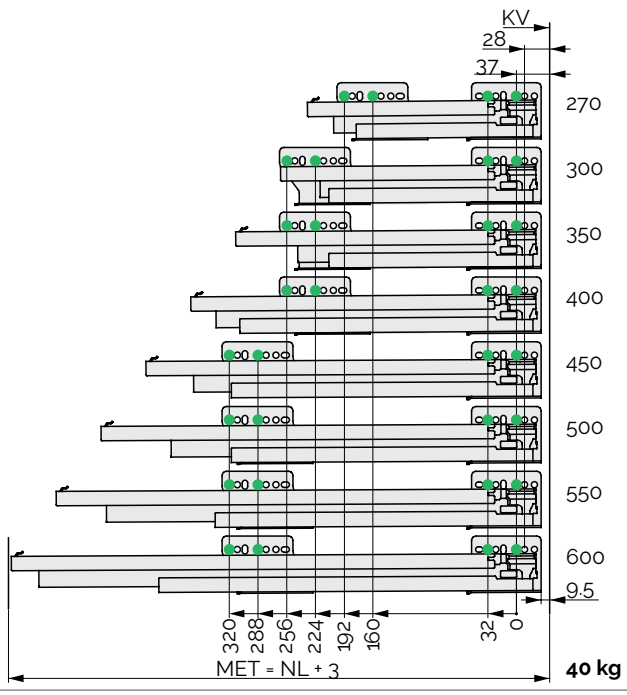


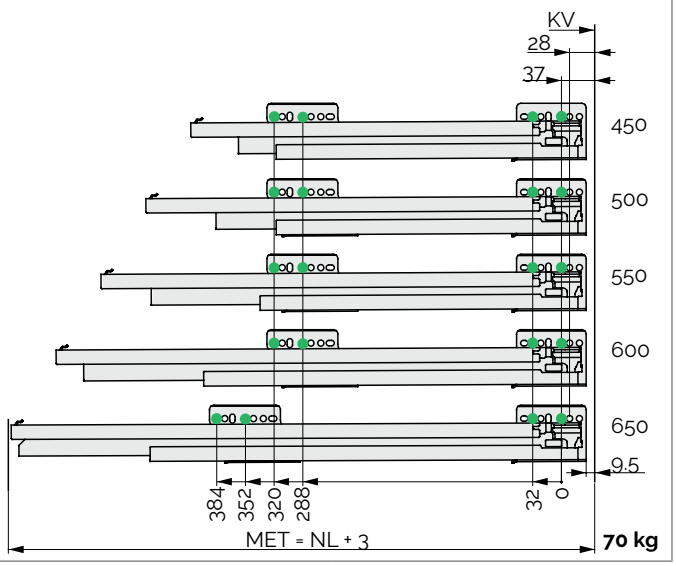


## Легенда

| | | | | | |
|---|---|---|---|---|---|
| FR | Лице | MET | Минимална дълбочина на монтаж | | |
| KB | Ширина на шкафа | NL | Номинална дължина | | |
| KV | Преден ръб на шкафа | S | Дебелина на страничната стена | | |
| LWK | Вътрешна ширина на шкафа | | | | |

# Nova Pro вътрешно чекмедже H90

- Координиран по цвят профил изработен от алуминий
- Гладки вътрешни и външни страни осигуряват висококачествен външен вид
- Същите размери като при стандартните чекмеджета (вътрешна дълбочина)
- За рязане по дължина

**Важно:**
- Препоръчва се съединител за челото и дъното за КВ 800 mm и повече (вж. аксесоари)

**- За по лесна поръчка, използвайте кодовете от ценови лист стр. 4**

## ИНФОРМАЦИЯ ЗА ПОРЪЧКА

**1** **f8 Панел H90 за рязане по дължина - 1160 мм**

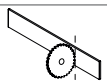

| L | Бяло | | |
|---|---|---|---|
| 1160 | **003-f102105357** | | |

**3** **Аксесоари, панел F8 за вътрешно чекмедже H90**
**Комплект: капачки, куки за монтаж, съединител за дъното**

| H | Бяло | | |
|---|---|---|---|
| 90 | **003-f102109511** | | |

**Захващане за вътрешно чекмедже**
**Елемент: Комплект за захващане на вътрешно чекмедже и винтове с диаметър. 3,5 x 15 мм (x2)**

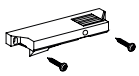

| | Бяло | | |
|---|---|---|---|
| | **003-f102132043** | | |

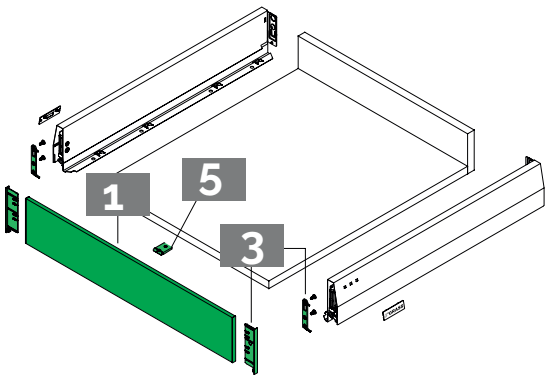


## 5 Допълнителен държач за чело към под за вътрешно чекмедже

| Описание | | | Код | |
|---|---|---|---|---|
| • За широки чекмеджета<br>• Подходяща за ширина на шкафа<br>От 600 до 800 мм:<br>1 брой (Nova Pro),<br>От 800 до 1200 мм:<br>2 броя (Nova Pro)<br> | 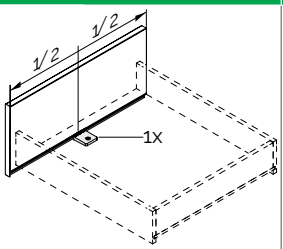 <br>КВ = 600 - 800 mm | 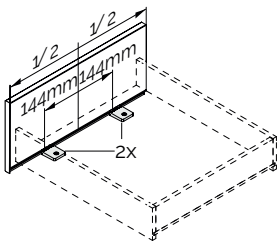 <br>КВ = 800 - 1200 mm | **003-f145117993** | |

## ПРЕПРАТКИ КЪМ СТРАНИЦИ


| | | | | | |
|---|---|---|---|---|---|
| Съдържание | 02 | Системи чекмеджета | 14 | Инструменти за монтаж | 28 |
| Ценови лист | 04 | Плъзгачи/плавно/пуш | 20 | Техническа информация | 29 |
| Предимства и дизайн | 08 | Вътрешно чекмедже | 24 | | |

# Nova Pro вътрешно чекмедже H90

## ИНФОРМАЦИЯ ЗА МОНТАЖ

Всички размери са в милиметри

### Монтажни размери за плъзгач

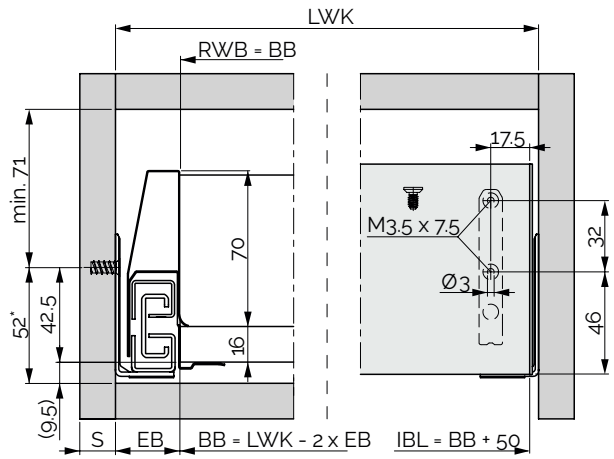


Препоръка/минимален размер: 49,5 мм/ за Tipmatic Soft-close: 58 мм

### Профил H90

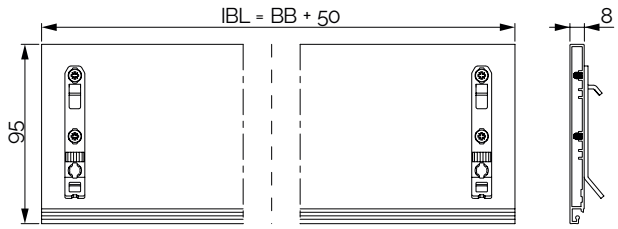


| Плъзгач | | |
|---|---|---|
| S | 16/19 | |
| EB | 29 | |

### Позиции на закрепване за плъзгач с пълно изтегляне

Евровинт Ø 6 x 13 mm

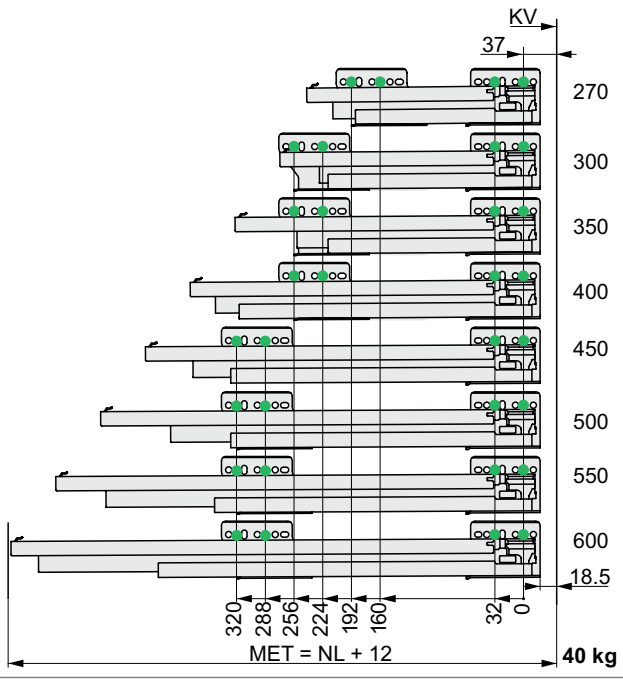


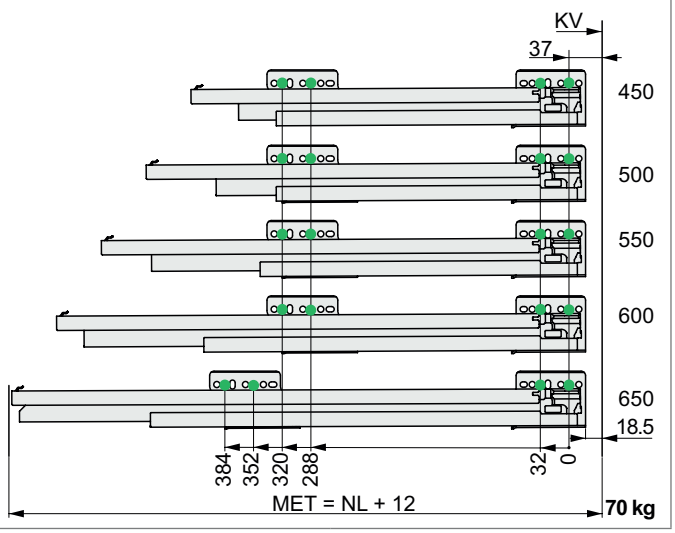


## Легенда

| | | | | | |
|---|---|---|---|---|---|
| BB | Ширина на дъно | KB | Ширина на шкафа | NL | Номинална дължина |
| EB | Монтажна ширина | KV | Преден ръб на шкафа | RWB | Ширина на гръб |
| H | Височина | LWK | Вътрешна ширина на шкафа | S | Дебелина на страничната стена |
| IBL | Дължина на фронта на чекмеджетата | MET | Минимална дълбочина на монтаж | | |

# Nova Pro вътрешно чекмедже H186

- Координиран по цвят профил изработен от алуминий
- Гладки вътрешни и външни страни осигуряват висококачествен външен вид
- Същите размери като при стандартните чекмеджета (вътрешна дълбочина)
- За рязане по дължина

**Важно:**
- Препоръчва се съединител за челото и дъното за КВ 800 mm и повече (вж. аксесоари)

**- За по лесна поръчка, използвайте кодовете от ценови лист стр. 4**

## ИНФОРМАЦИЯ ЗА ПОРЪЧКА

**2** **f8 Панел H186 за рязане по дължина - 1160мм**

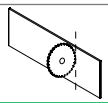

| L | Бяло | | |
|---|---|---|---|
| 1160 | **003-f102105358** | | |

**4** **Аксесоари, панел F8 за вътрешно чекмедже H90 с правоъгълен рейлинг Комплект: капачки, куки за монтаж, съединител за дъното**

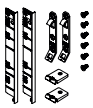

| H | Бяло | | |
|---|---|---|---|
| 186 | **003-f102109517** | | |

**Захващане за вътрешно чекмедже Елемент: Комплект за захващане на вътрешно чекмедже и винтове с диаметър. 3,5 x 15 мм (x2)**

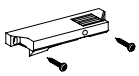

| | Бяло | Антрацит | Сиво |
|---|---|---|---|
| | **003-f102132043** | **003-F102109714** | **003-F102132042** |

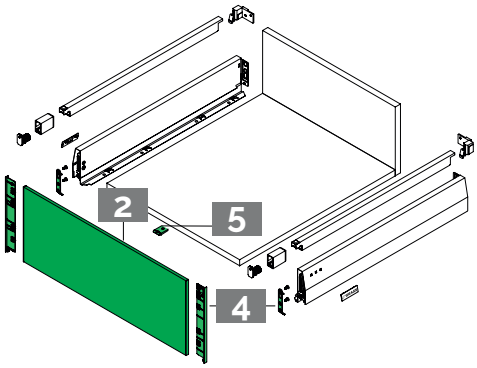


## 5 Допълнителен държач за чело към под за вътрешно чекмедже

| Описание | | | Код | |
|---|---|---|---|---|
| • За широки чекмеджета<br>• Подходяща за ширина на шкафа<br>От 600 до 800 мм:<br>1 брой (Nova Pro),<br>От 800 до 1200 мм:<br>2 броя (Nova Pro)<br> | 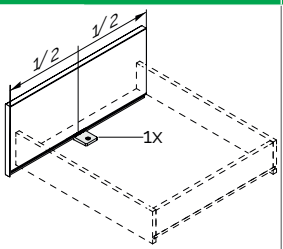 <br>KB = 600 - 800 mm | 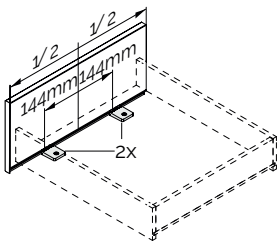 <br>KB = 800 - 1200 mm | **003-f145117993** | |

## ПРЕПРАТКИ КЪМ СТРАНИЦИ


| | | | | | |
|---|---|---|---|---|---|
| Съдържание | 02 | Системи чекмеджета | 14 | Инструменти за монтаж | 28 |
| Ценови лист | 04 | Плъзгачи/плавно/пуш | 20 | Техническа информация | 29 |
| Предимства и дизайн | 08 | Вътрешно чекмедже | 24 | | |

# Nova Pro вътрешно чекмедже H186

## ИНФОРМАЦИЯ ЗА МОНТАЖ

Всички размери са в милиметри

### Монтажни размери за плъзгач

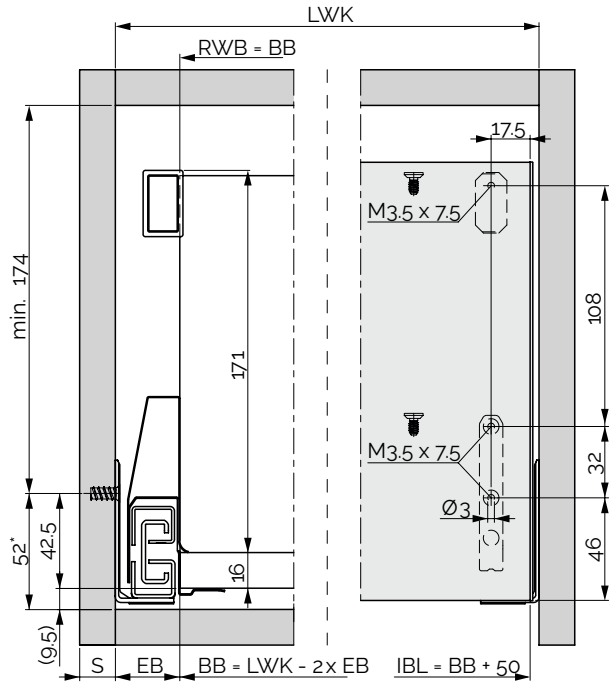


Препоръка/минимален размер: 49,5 мм/ за Tipmatic Soft-close: 58 мм

### Профил H186

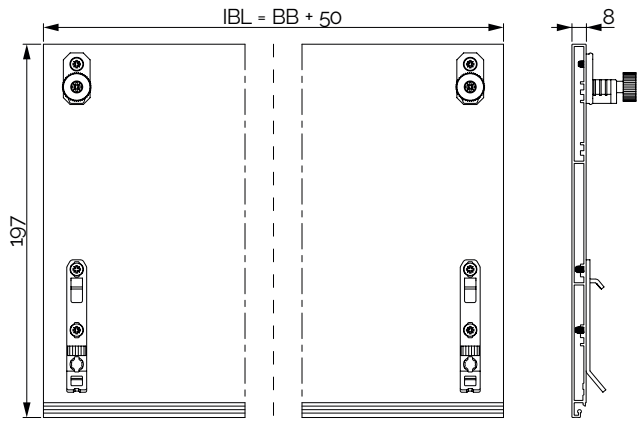


| Плъзгач | | |
|---|---|---|
| S | 16/19 | |
| EB | 29 | |

### Позиции на закрепване за плъзгач с пълно изтегляне

Евровинт Ø 6 x 13 mm

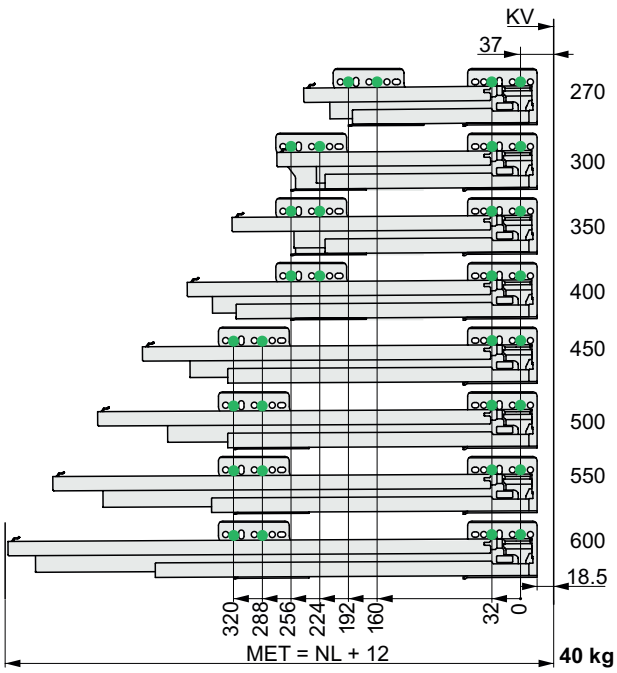


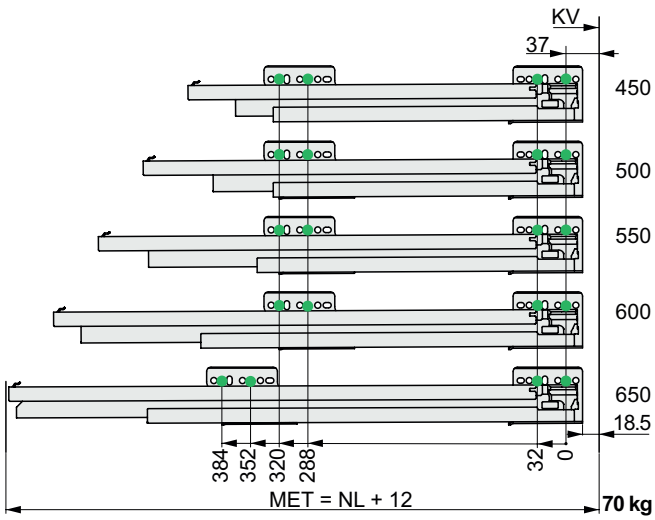


## Легенда

| | | | | | |
|---|---|---|---|---|---|
| BB | Ширина на дъно | KB | Ширина на шкафа | NL | Номинална дължина |
| EB | Монтажна ширина | KV | Преден ръб на шкафа | RWB | Ширина на гръб |
| H | Височина | LWK | Вътрешна ширина на шкафа | S | Дебелина на страничната стена |
| IBL | Дължина на фронта на чекмеджетата | MET | Минимална дълбочина на монтаж | | |

## РЕГЛАЖ

### Регулиране на височината H90

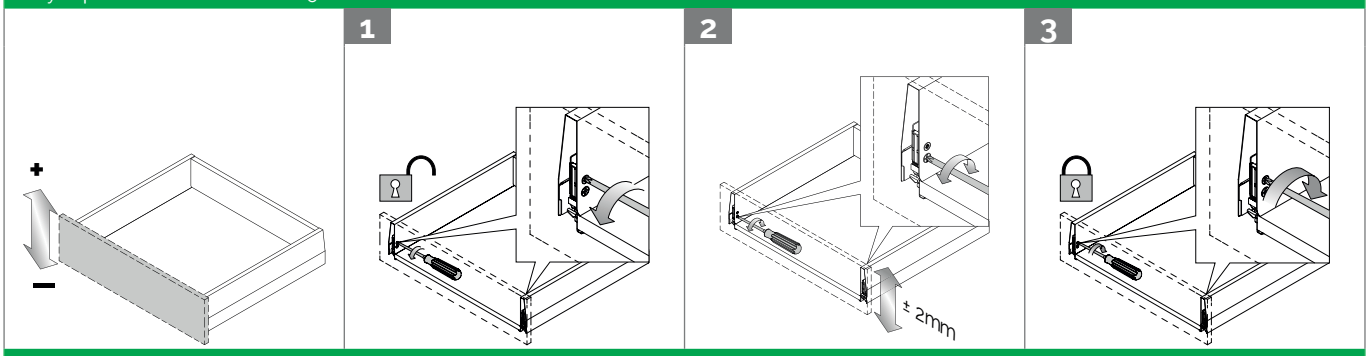


### Странично регулиране

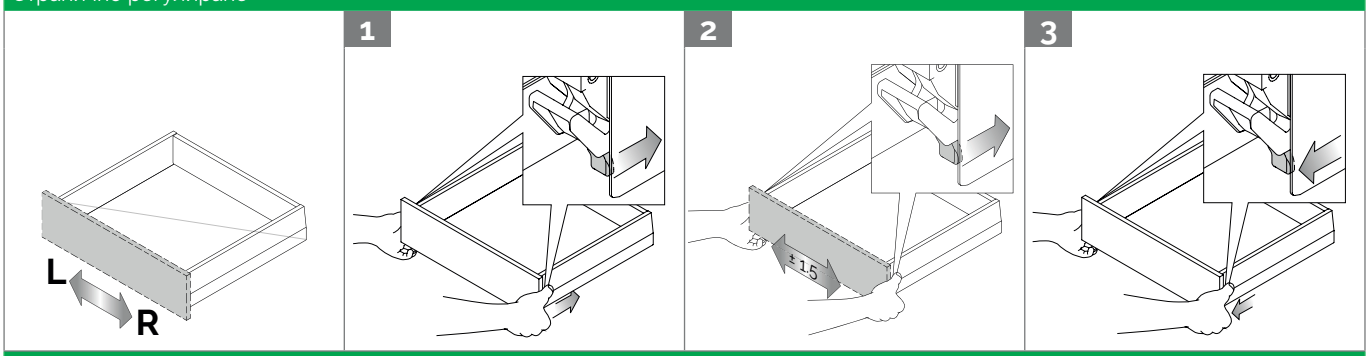


### Регулиране на ъгъла на наклона H90 с правоъгълен парапет

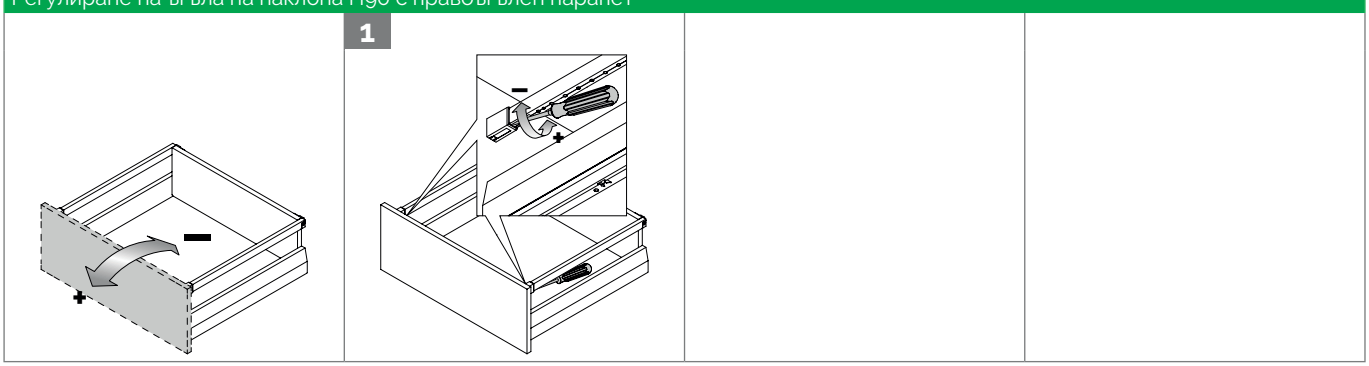


## МОНТАЖ/ДЕМОНТАЖ

### Поставяне

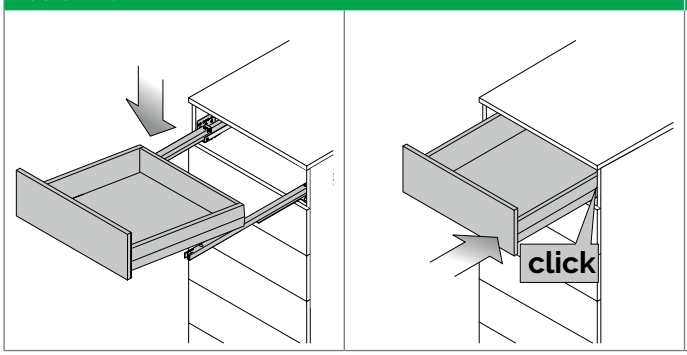


### Извеждане

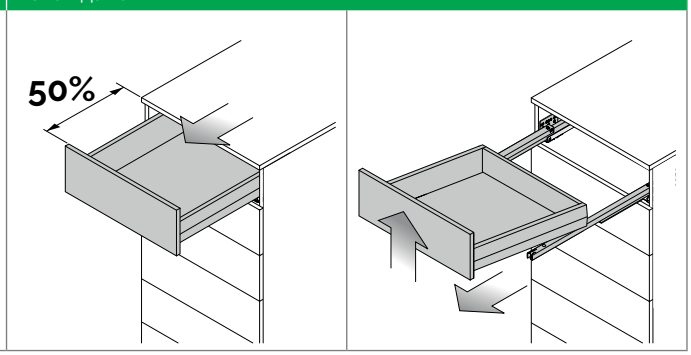


## ПРЕПРАТКИ КЪМ СТРАНИЦИ


| | | | | | |
|---|---|---|---|---|---|
| Съдържание | 02 | Системи чекмеджета | 14 | Инструменти за монтаж | 28 |
| Ценови лист | 04 | Плъзгачи/плавно/пуш | 20 | Техническа информация | 29 |
| Предимства и дизайн | 08 | Вътрешно чекмедже | 24 | | |

## КРИСТАЛЕН ПЛЪЗГАЩ СЕ ЕЛЕМЕНТ ЗА ДЪРВЕНИ ЗАДНИ ПАНЕЛИ

Сглобяване

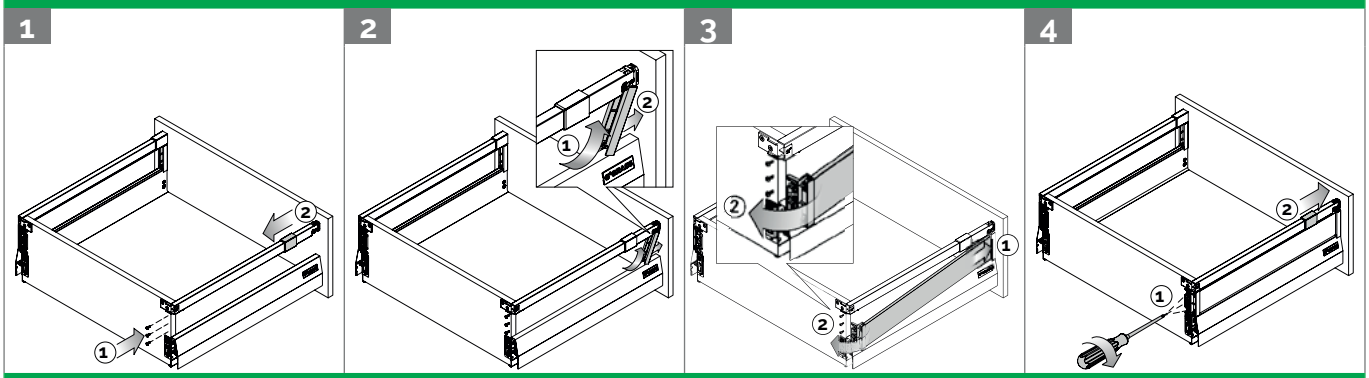


Извеждане

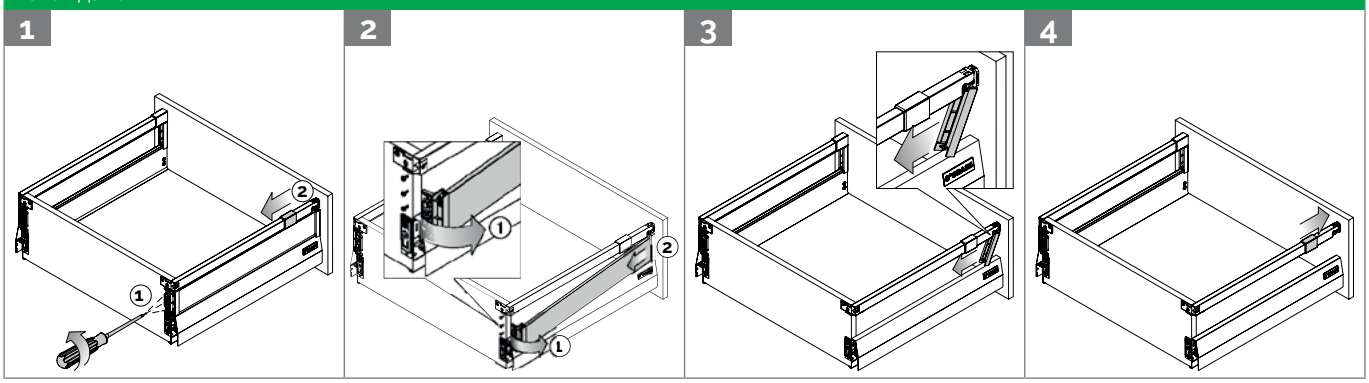


## ПРАВОЪГЪЛЕН РЕЙЛИНГ

Сглобяване

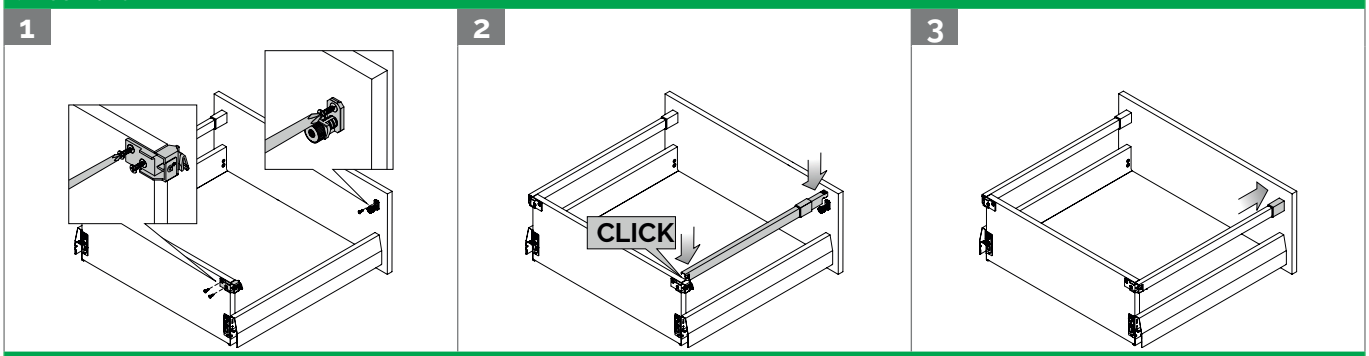


Извеждане

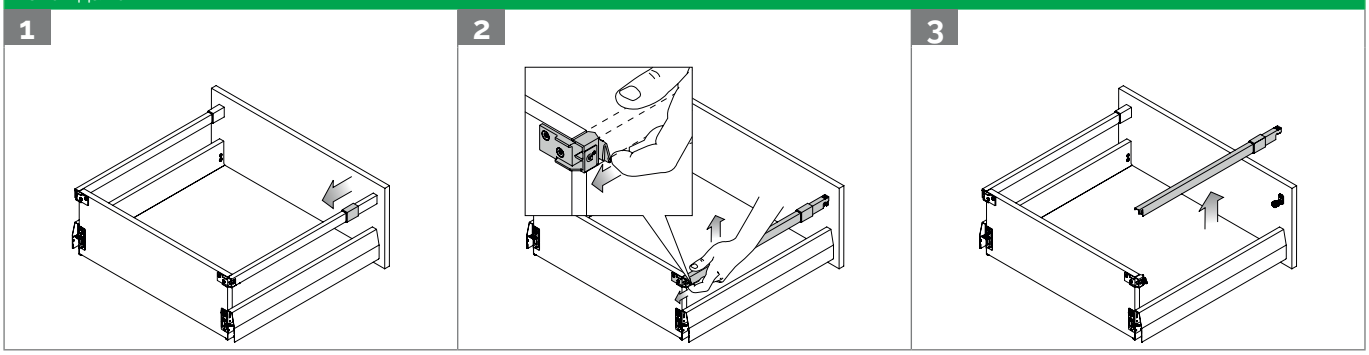


## Легенда

| | |
|---|---|
| H | Височина |

## TIPMATIC SOFT-CLOSE / ПУШ С ПЛАВНО ЗАТВАРЯНЕ

### Регулиране на разстоянието отпред (+3 мм/-1 мм)

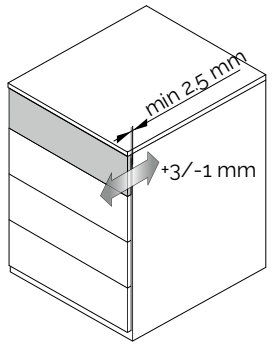


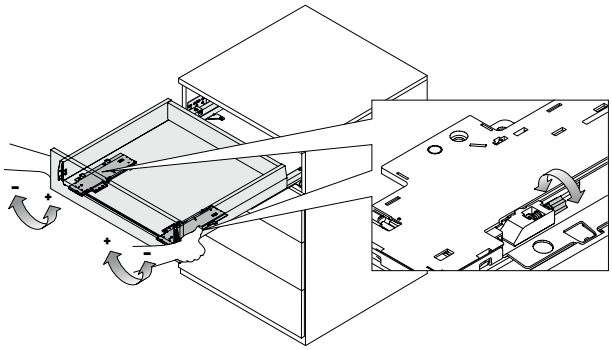

### Сила на отваряне

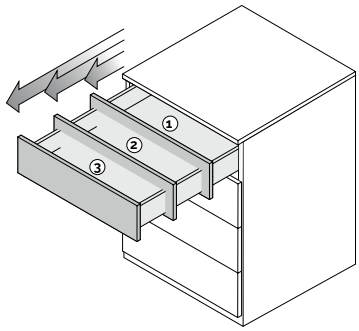


1

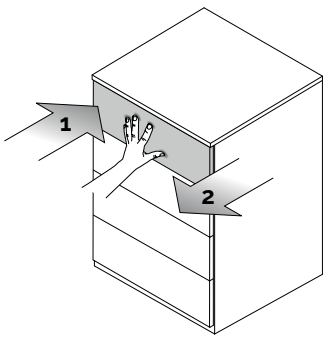


2

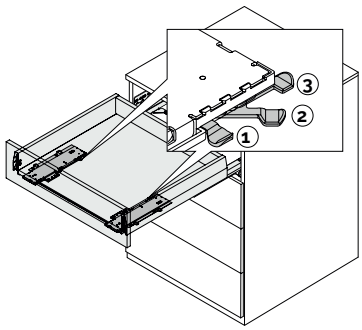


### Зона на активиране

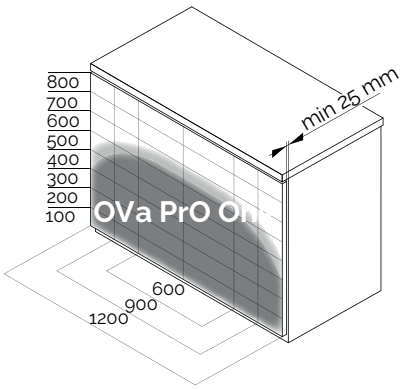


## Легенда

| | |
|---|---|
| H | Височина |

KSH Hadzhidimitrov
КСХ-Хаджидимитров ЕООД София, кв.Враждебна, ул. 3-та, 4 тел.: 02/ 943 45 34 www.obkov.com /e-mail: office@obkov.com

G*GRASS

## ИНФОРМАЦИЯ ЗА МОНТАЖ

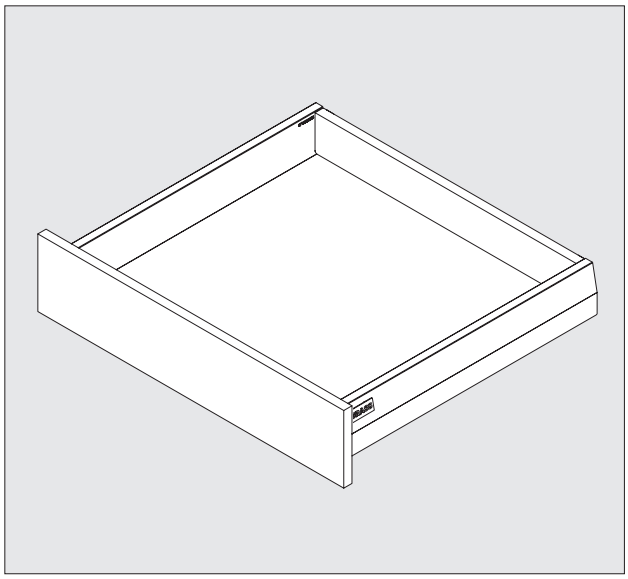

1

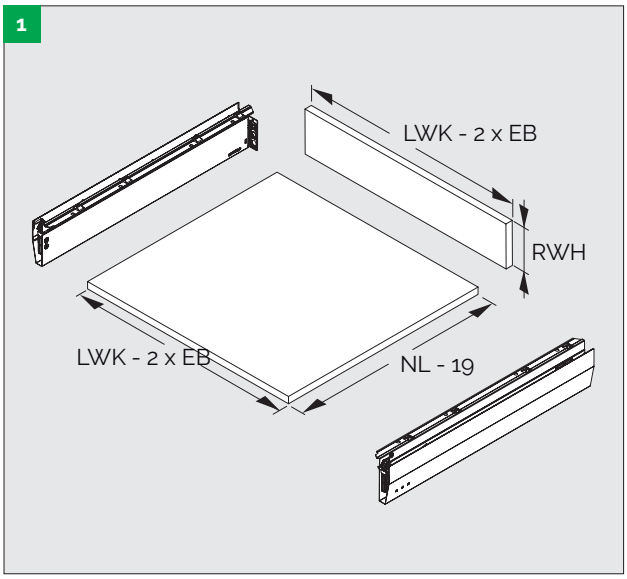


2

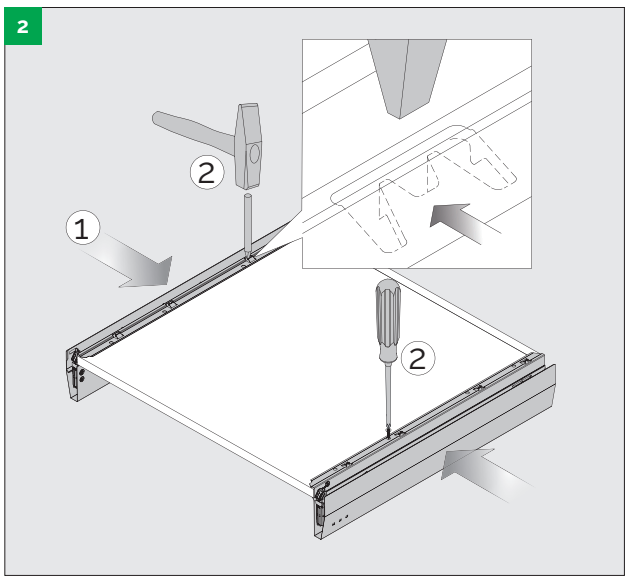


3

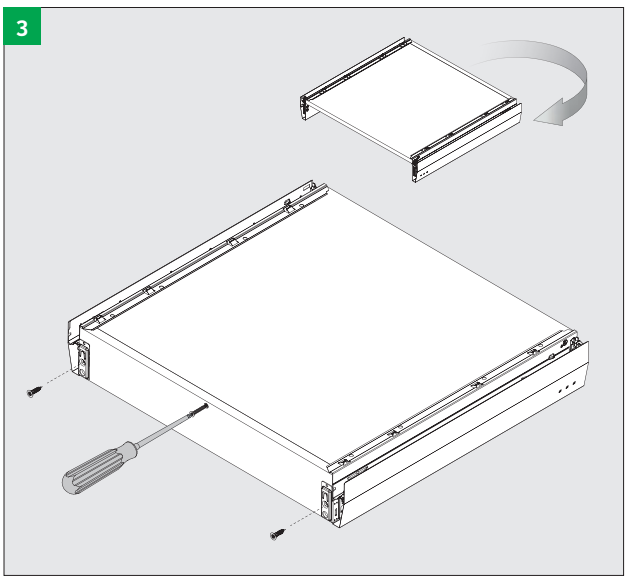

4

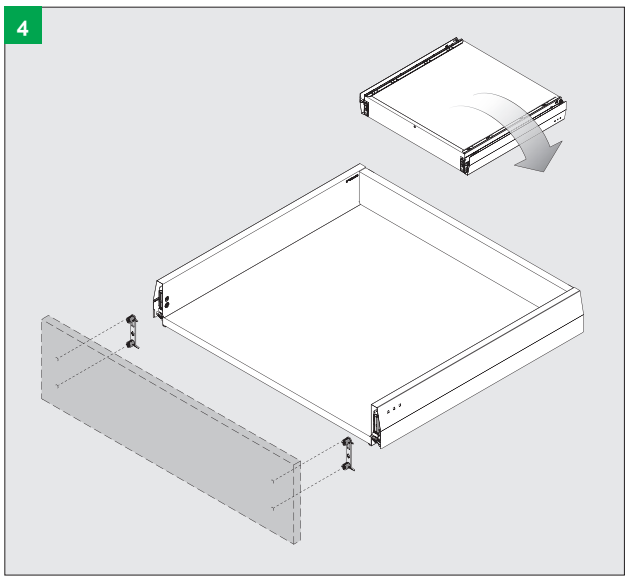

5

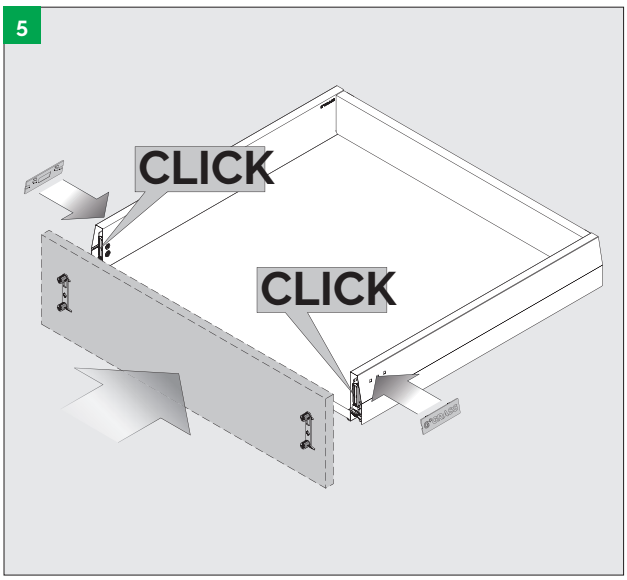

# NOVA PRO ONE Единични цени

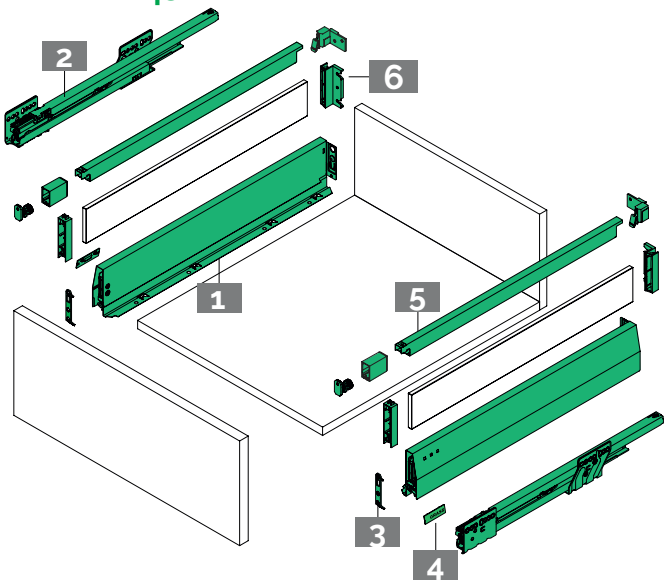


## ИНФОРМАЦИЯ ЗА ПОРЪЧКА

### 1 Nova Pro One Страници H90 Части

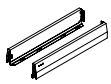

| NL | Бяло Ляв | Бяло Десен | |
|---|---|---|---|
| 270 | **f100133548** | **f100133549** | |
| 300 | **f100133551** | **f100133552** | |
| 350 | **f100133554** | **f100133555** | |
| 400 | **f100133557** | **f100133558** | |
| 450 | **f100133560** | **f100133561** | |
| 500 | **f100133563** | **f100133564** | |
| 550 | **f100133566** | **f100133567** | |
| 600 | **f100133569** | **f100133570** | |
| 650 | **f100133572** | **f100133573** | |

### 2 Nova Pro плъзгач 40 кг

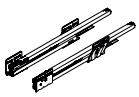

| NL | | 40 kg Ляв | 40 kg Десен | |
|---|---|---|---|---|
| 270 | | **f101108262** | **f101108263** | |
| 300 | | **f101108265** | **f101108266** | |
| 350 | | **f101108268** | **f101108269** | |
| 400 | | **f101108271** | **f101108272** | |
| 450 | | **f101108274** | **f101108275** | |
| 500 | | **f101108277** | **f101108278** | |
| 550 | | **f101108280** | **f101108281** | |
| 600 | | **f101108283** | **f101108284** | |

### 2 Nova Pro плъзгач 70 кг

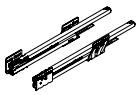

| NL | | 70 kg Ляв | 70 kg Десен | |
|---|---|---|---|---|
| 650 | | **f101108298** | **f101108299** | |

### 3 Монтажна кука Части

| BLA | Монтаж | Код |
|---|---|---|
| 32/50 | Винтове | **f102021855** |

### 4 Nova Pro One Капачка Части

| Дизайн | Бяло | | |
|---|---|---|---|
| GRASS лого | **f102133595** | | |

### 5 Nova Pro Правоъгълен рейлинг, монтаж с винтове, за дървен гръбКомплект: Правоъгълен рейлинг, скоба, капачка

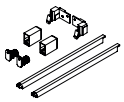

| NL | Бяло | Антрацит | |
|---|---|---|---|
| 270 | **003-F102103525** | | |
| 300 | **003-F102103526** | | |
| 350 | **003-F102103527** | | |
| 400 | **003-F102103528** | | |
| 450 | **003-F102103529** | | |
| 500 | **003-F102103530** | | |
| 550 | **003-F102103531** | | |
| 600 | **003-F102103532** | | |
| 650 | **003-F102103533** | | |

### 6 Държачи за стъкло x2

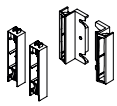

| Монтаж | Бяло | Антрацит | |
|---|---|---|---|
| С винтове | **003-F102133519** | | |

## ПРЕПРАТКИ КЪМ СТРАНИЦИ


| | | | | | |
|---|---|---|---|---|---|
| Съдържание | 02 | Системи чекмеджета | 14 | Инструменти за монтаж | 28 |
| Ценови лист | 04 | Плъзгачи/плавно/пуш | 20 | Техническа информация | 29 |
| Предимства и дизайн | 08 | Вътрешно чекмедже | 24 | | |